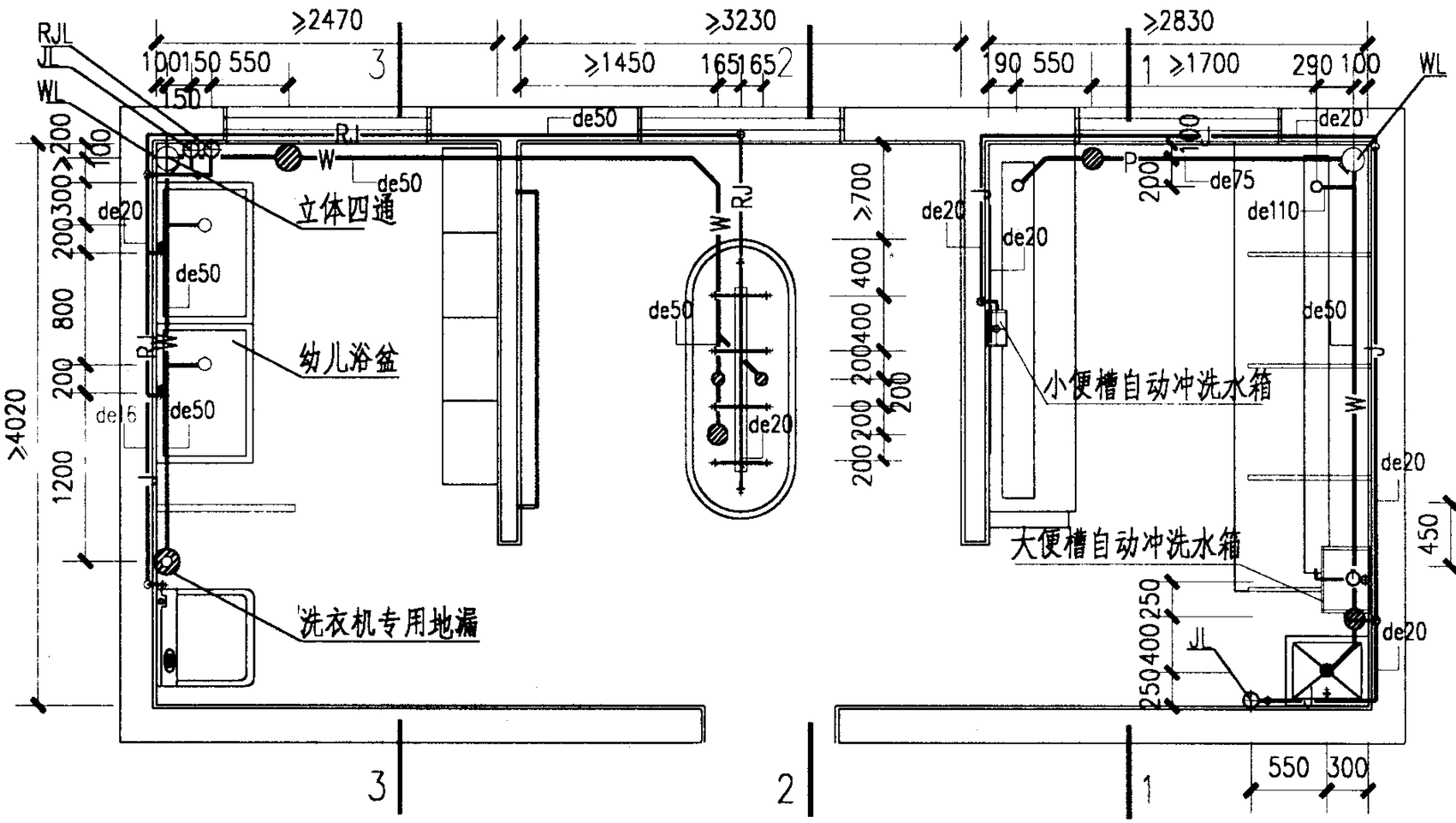

A型平面

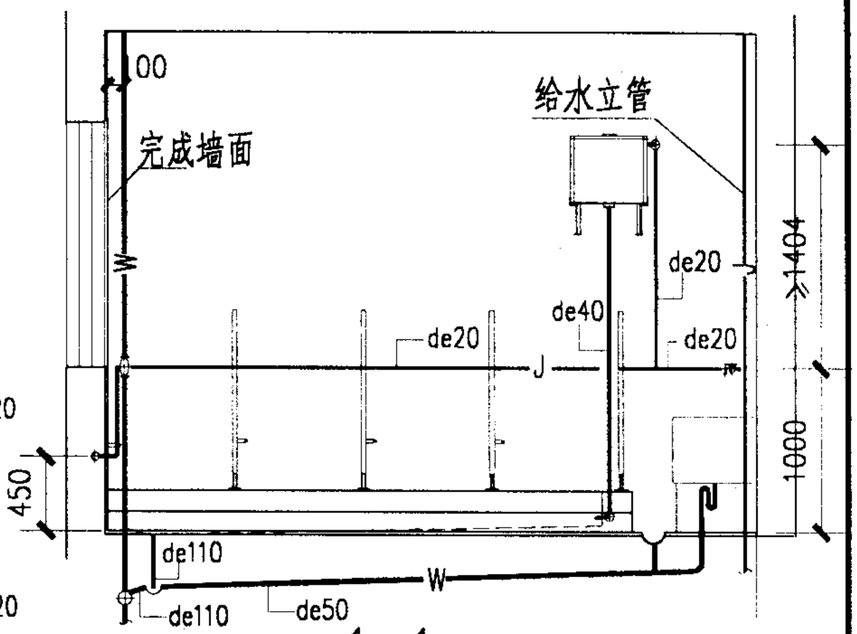

1—1

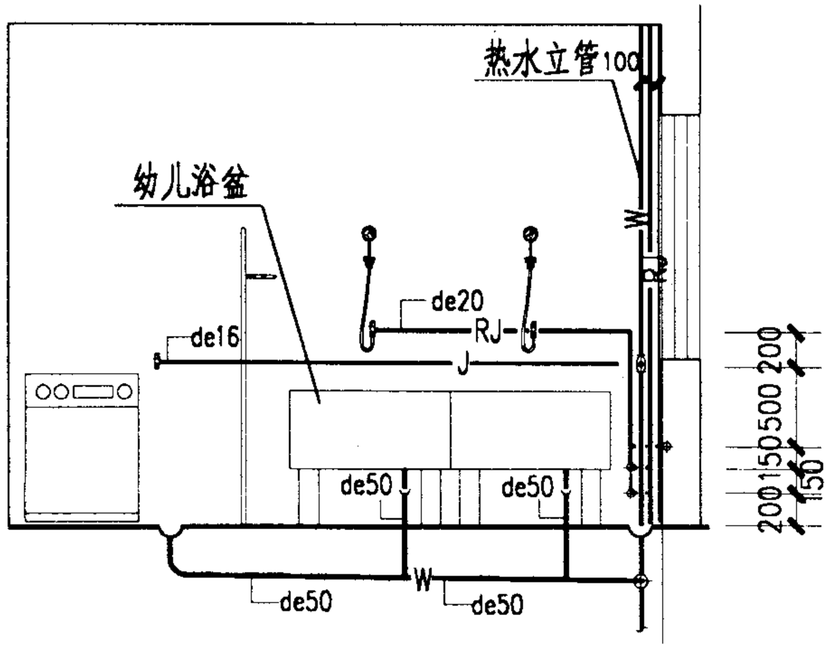

3—3

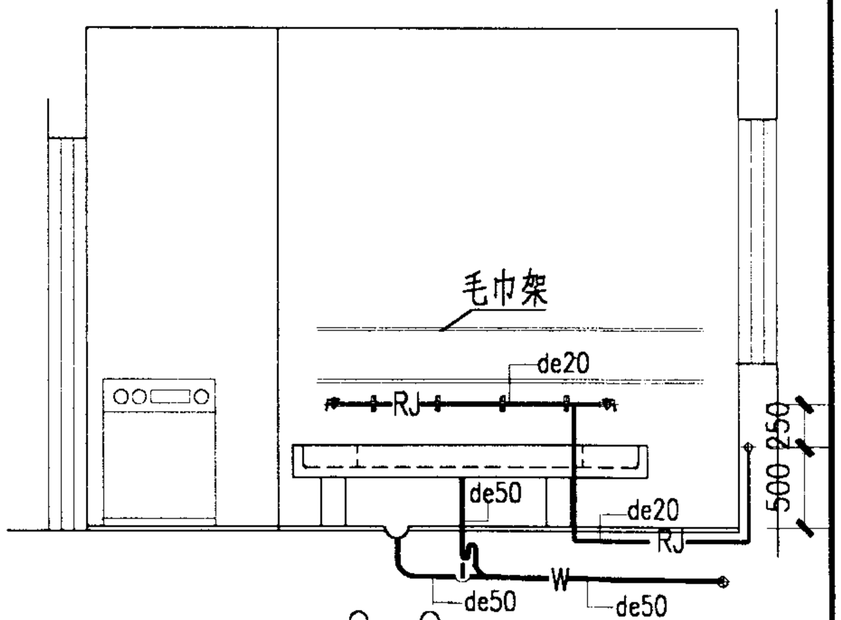

2—2

图例：

——RJ—— 热水给水管

——J—— 生活给水管

——W—— 生活污水管

注：排水横管的标高按项目设计。

A型幼儿园卫生间给水排水管道布置图						图集号	02J915
审核	朱象理	校对	丁多宁	设计	王海川	页	26

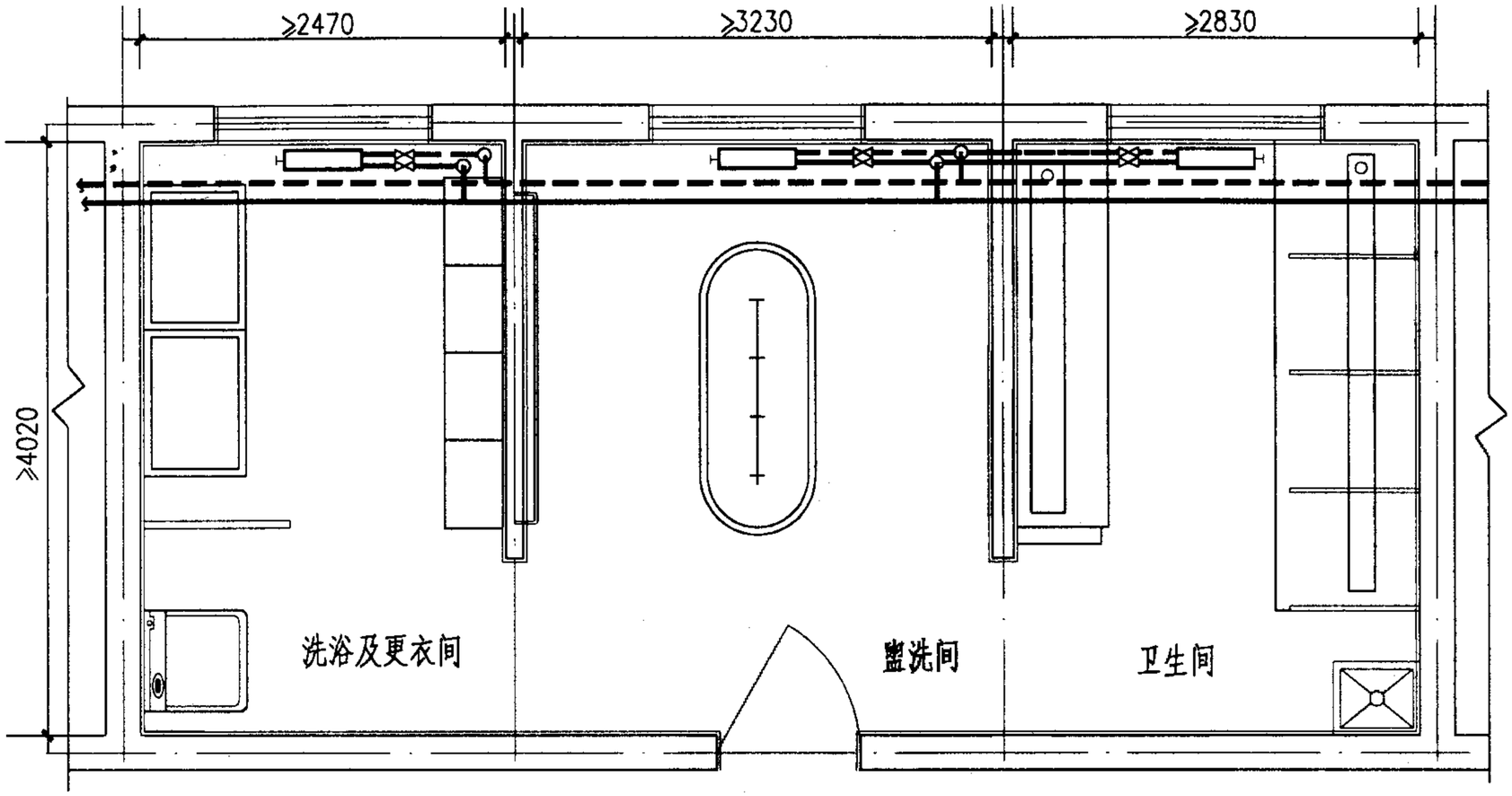

A 型幼儿园卫生间供暖平面

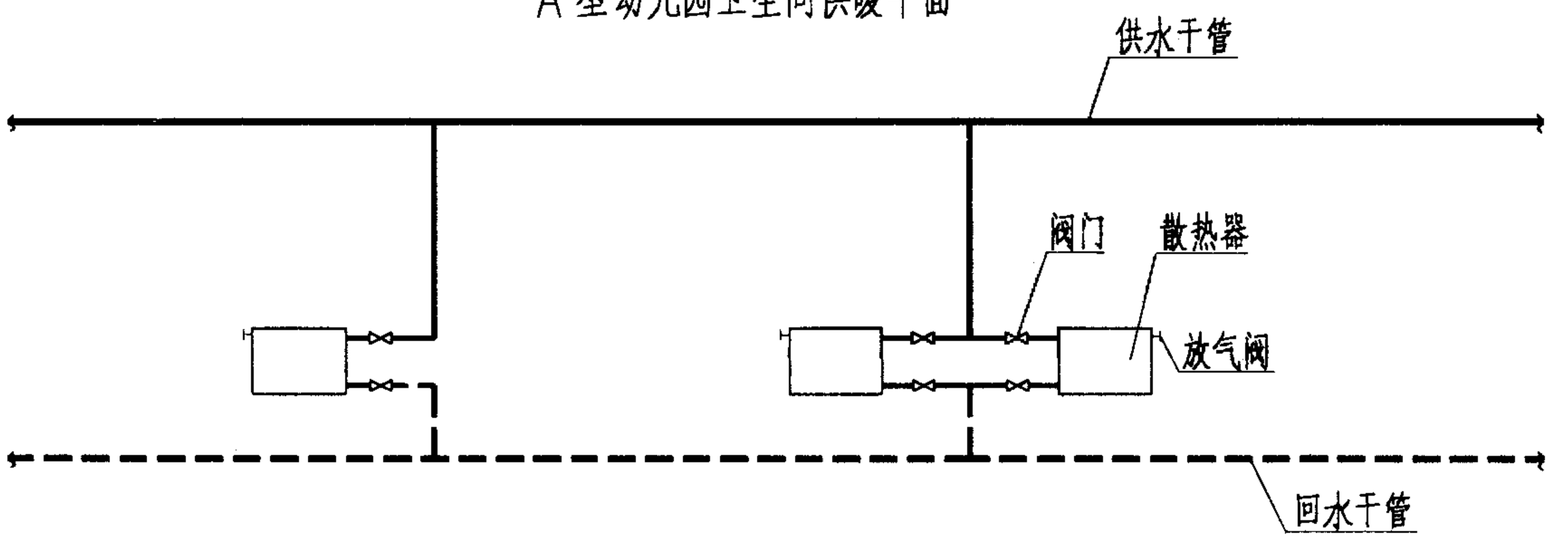

供暖系统示意

注：

1. 设置集中供暖系统的热媒温度不应超过95~70℃，当与其他建筑共用集中供暖系统时宜预留电气插座，以备过渡季节采取临时设施进行供暖。
2. 卫生间及盥洗间采暖温度不低于22℃，更衣及洗浴间采暖温度不低于25℃。
3. 散热器必须采取防护措施或暗装，散热器的类型及片数均由设计确定。散热器上宜设置放气阀。
4. 采暖系统的形式，供回水管道的走向，立支管的位置可根据项目的具体情况由设计确定，本图上的位置及走向仅供参考。
5. 散热器及立支管的安装可根据国标《散热器系统安装》K402-1~2（2002年合订本）的要求进行施工。
6. 管道穿墙及楼板处应设置钢套管，套管管径应比管道管径大1~2号，（管道管径≥DN100时，套管管径可选大1号）楼板处设置的钢套管其顶面应高出楼板面30mm，底面可与楼板面平。
7. 当回水干管敷设在地沟内时，必须注意避免与水道专业的排水管碰撞，地沟可从位置和标高上与与排水管错开布置。
8. 双管系统的供，回水支管上应装设阀门，以方便调节与检修。（阀门型式由设计确定）

A型幼儿园卫生间供暖系统布置图						图集号	02J915
审核	朱爱理	校对	许玫	设计	卢美胜	页	27

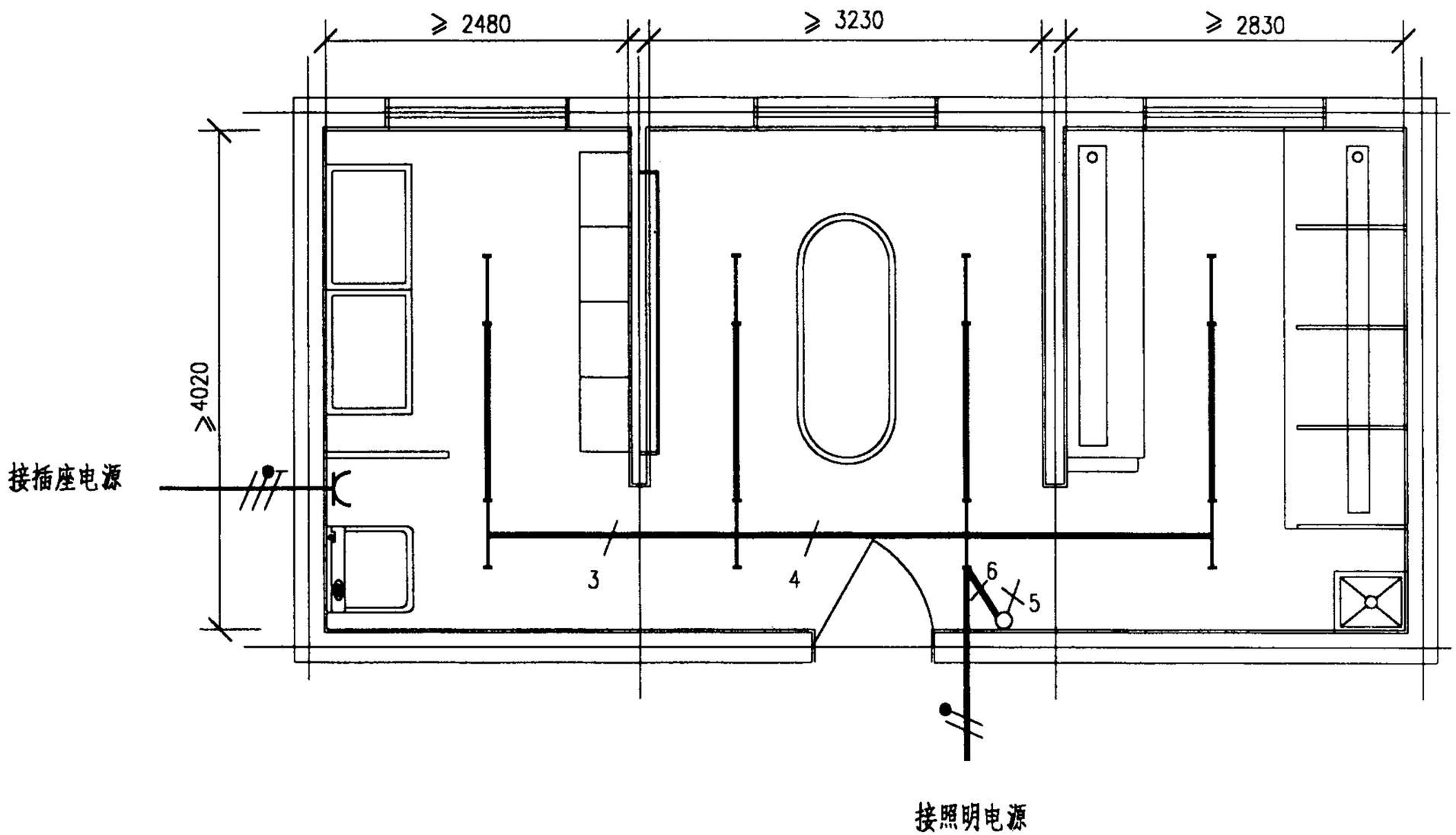

注：

1. 洗衣机电源插座。暗装，安装高度距地 1.8m。
2. 密闭荧光灯 (36W)。吸顶安装。
3. 五位单极灯开关。暗装，安装高度距地 1.4m。
4. 线路采用 1×1.5mm^2 电线穿钢管暗敷。3根以下电线穿Φ15管，4~6根电线穿Φ20管。弱电根据系统要求选线穿Φ15管暗敷。

A型幼儿园卫生间电气安装简图						图集号	02J915
审核	朱爱理	校对	張純忆	设计	李兰本	页	28

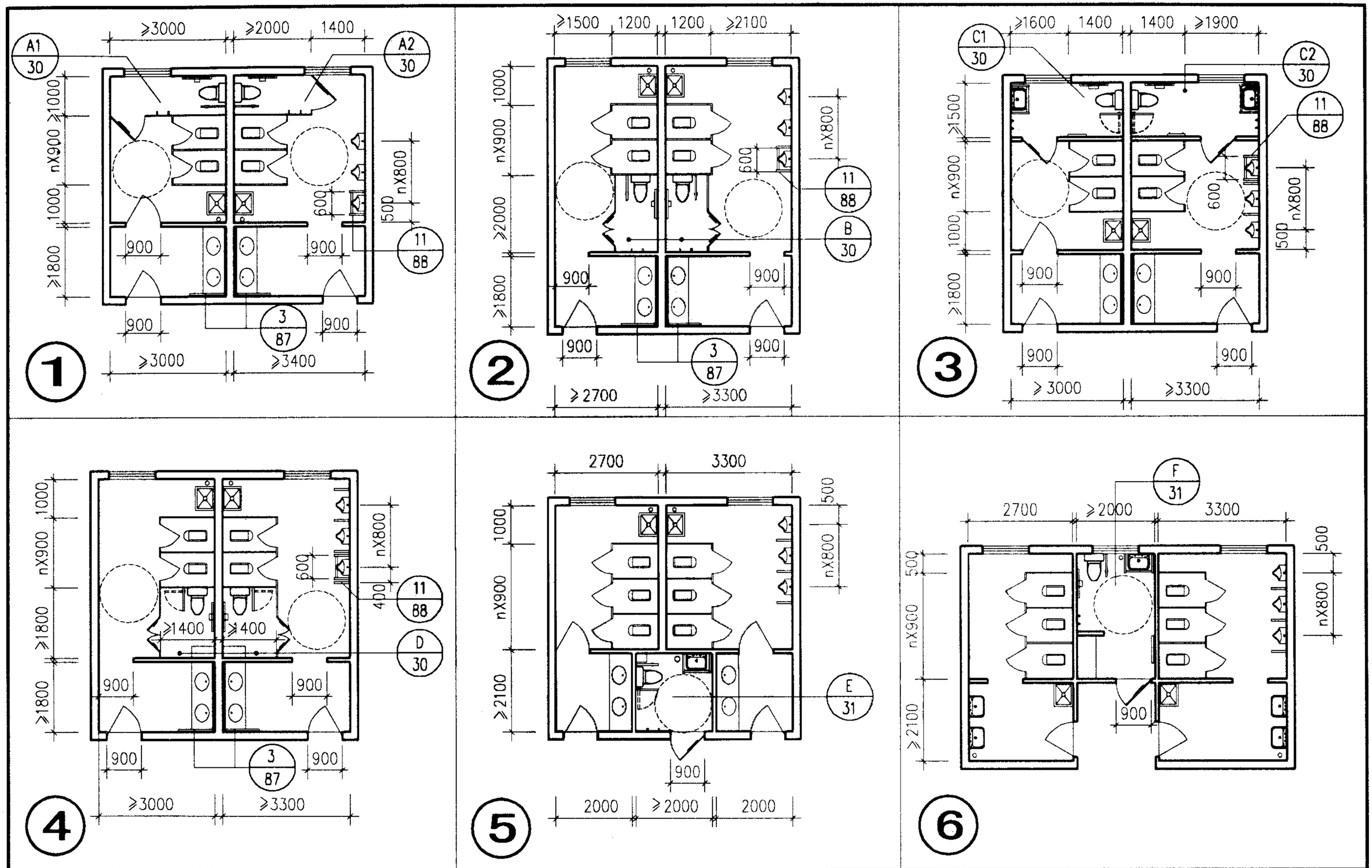

注：1.①,② 型仅用于改建工程.

2.设计中轮椅空车尺寸按长≤1100，宽≤650，椅高450，轮椅回转直径1500.

3.无障碍厕所内采用专用坐便器，高450，小便器下口距地面不大于500.

无障碍公用厕所平面布置示例						图集号	02J915
审核	朱爱理	校对	闫晓荣	设计	李能兆	页	29

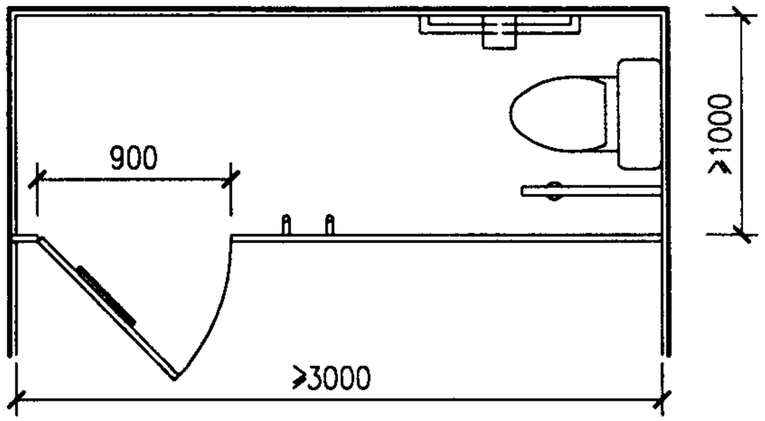

A1 型

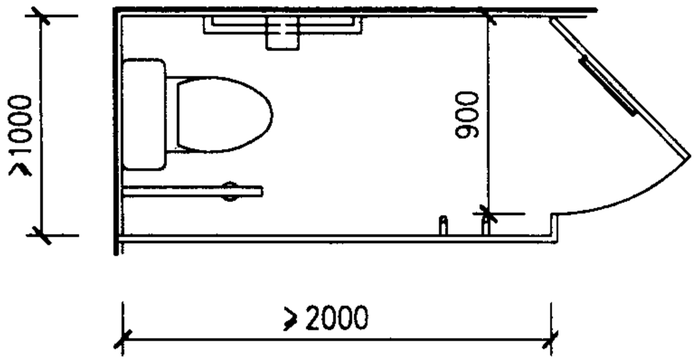

A2 型

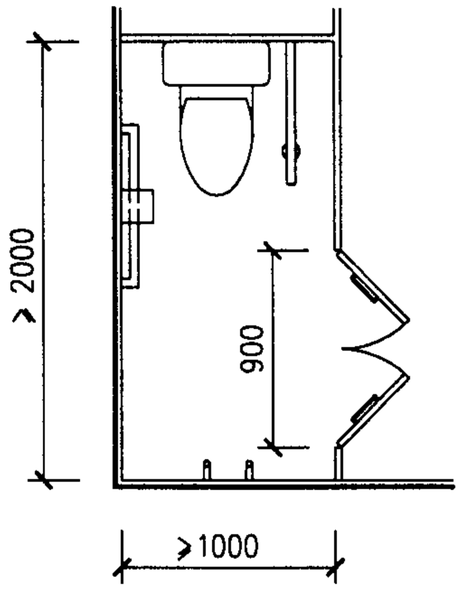

B 型

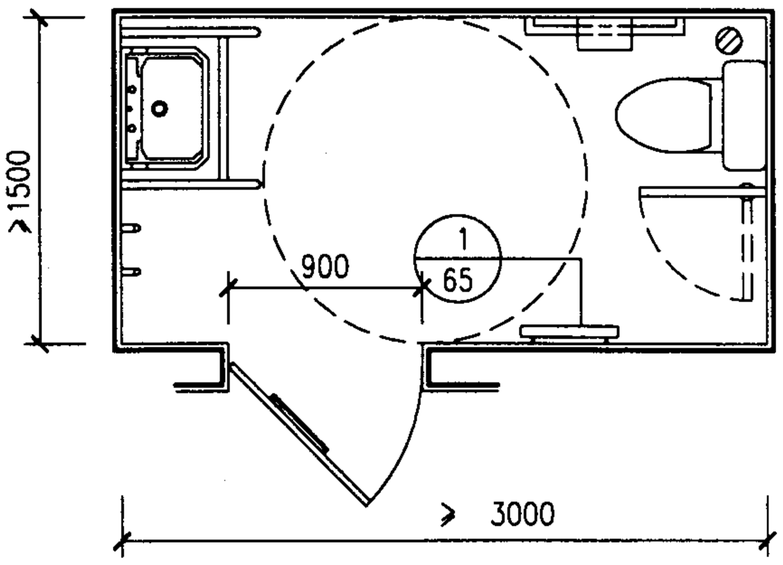

C1 型

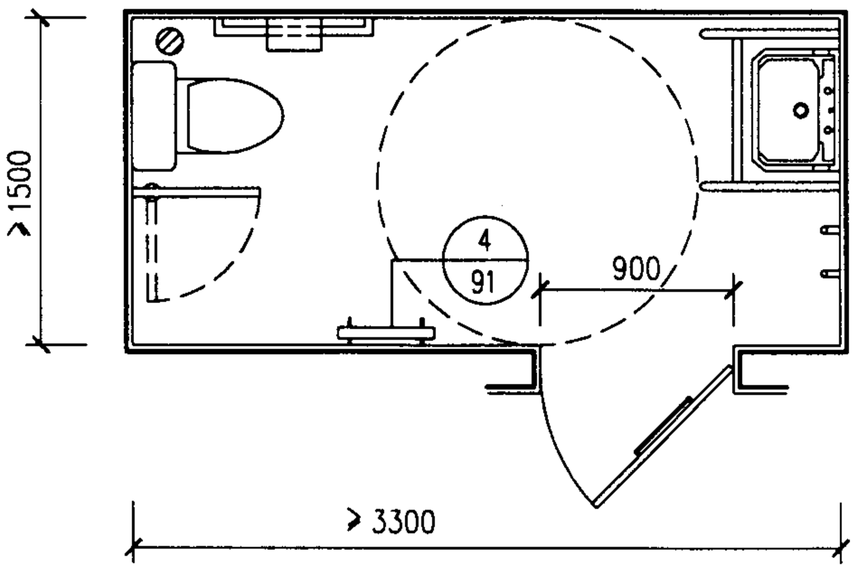

C2 型

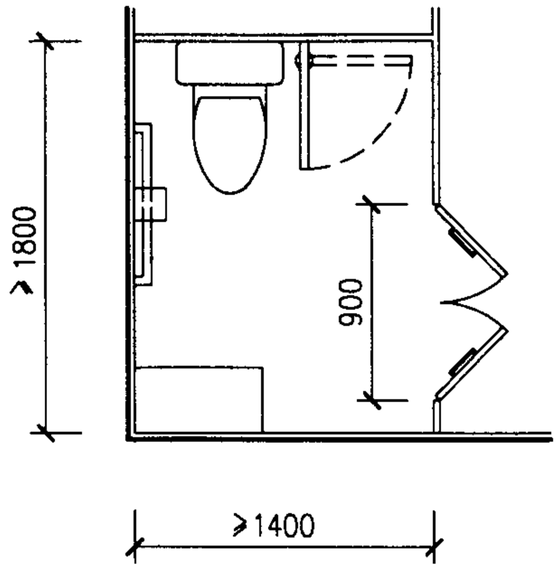

D 型

注: 1. A,B型无障碍厕位仅用于改建工程. C1型用于女厕所, C2 型用于男厕所.
2. 无障碍厕位内均采用轮椅使用者专用坐便器,高450.
3. 厕位隔板尺寸按本图, 材料及做法与相邻厕位隔板相同.

公用厕所无障碍厕位平面布置图						图集号	02J915
审核	朱象理	校对	田炳荣	设计	李建北	页	30

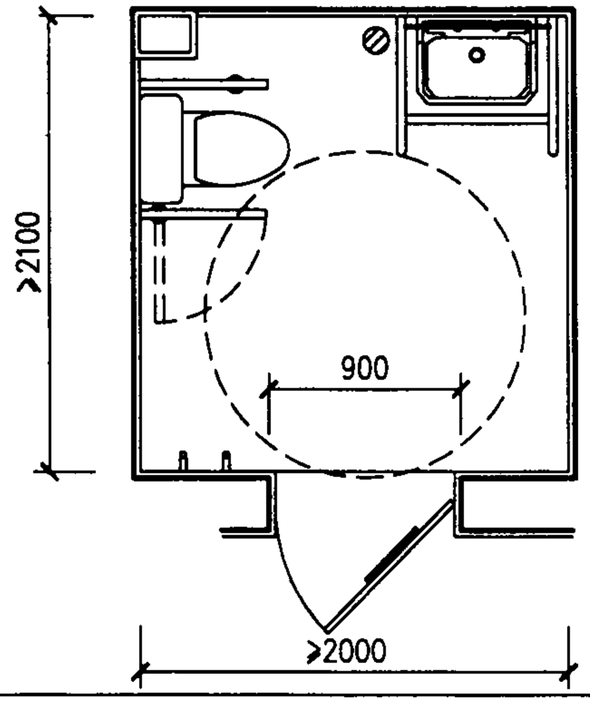

E 型

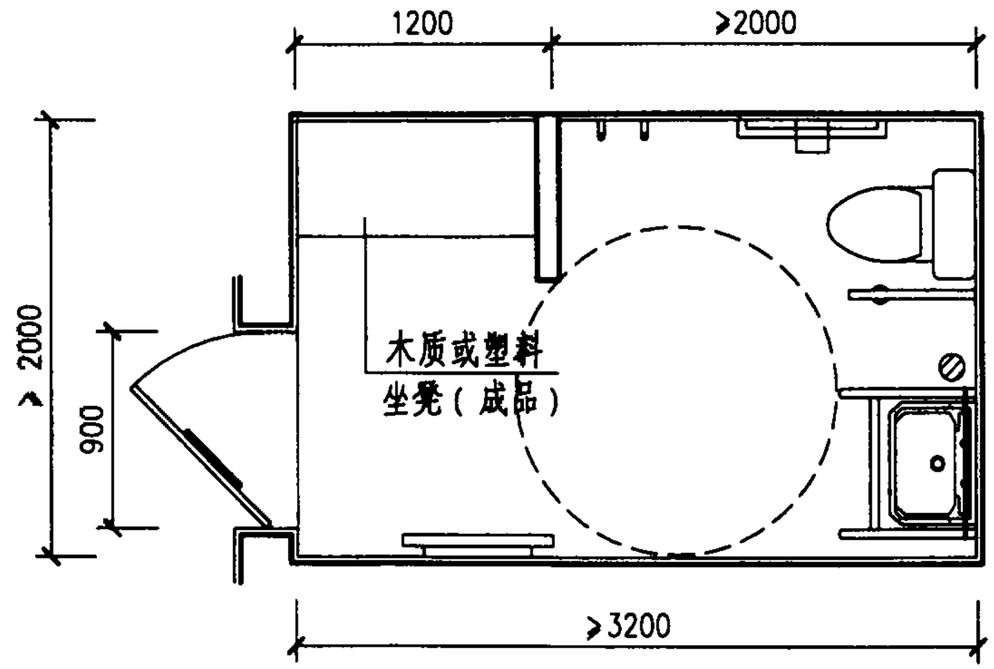

F 型

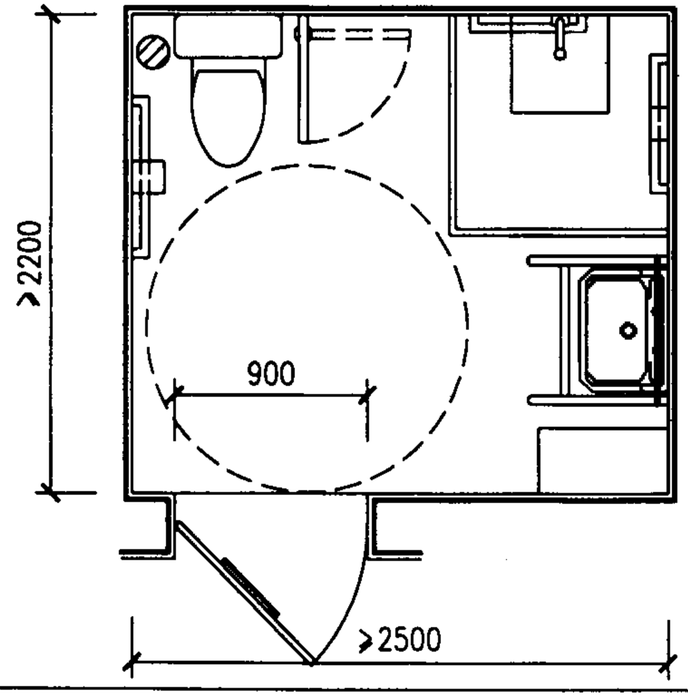

G 型

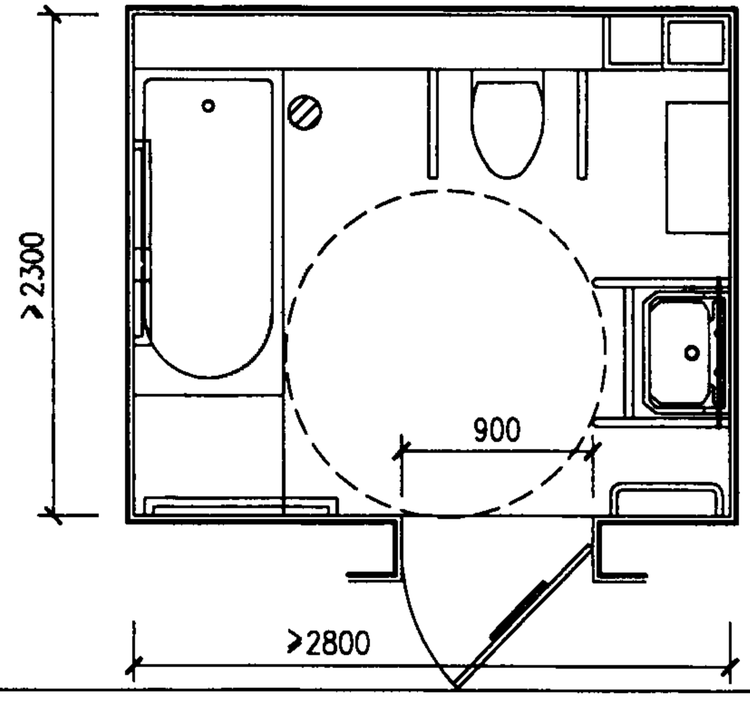

H 型

注：1. 无障碍专用卫生间内距地面高400-500 处设求助呼叫按钮。
2. 无障碍专用卫生间内均采用轮椅使用者专用坐便器，高450.
3. 当散热器设在置物架下时，取消置物架下的挂钩。淋浴区内地面铺 900X600 橡胶防滑垫（成品）。

无障碍专用卫生间平面布置图						图集号	02J915
审核	朱象星	校对	田野宋	设计	李鑫兆	页	31

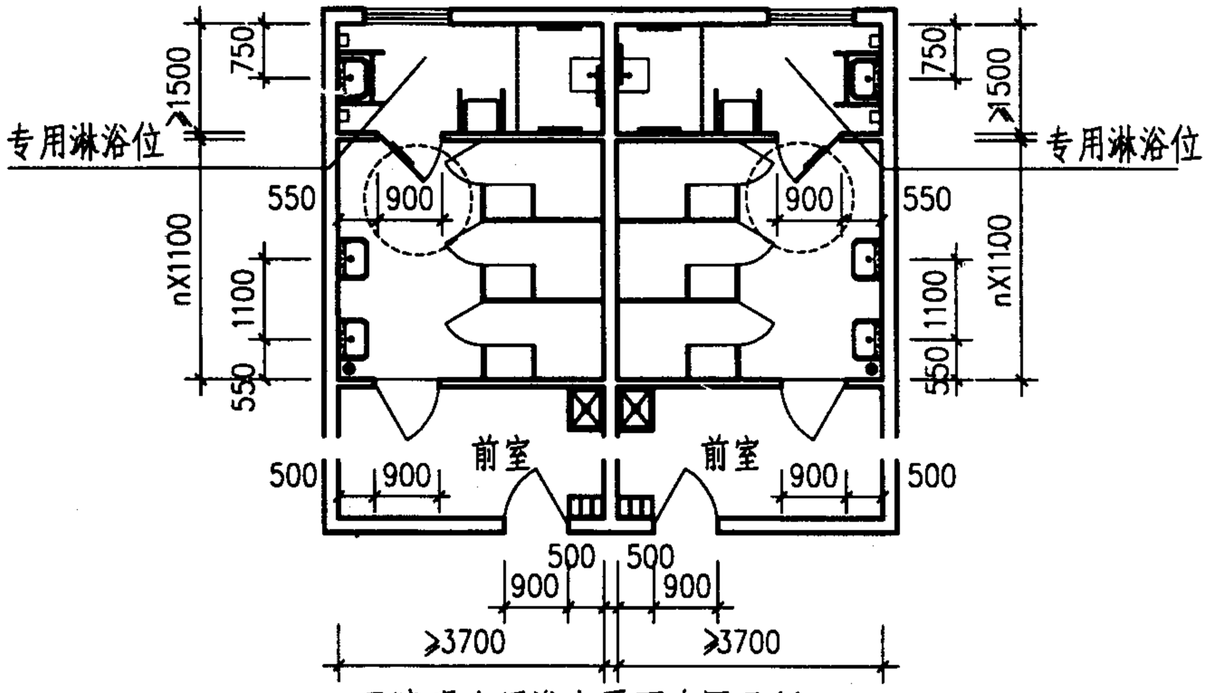

无障碍公用浴室平面布置示例

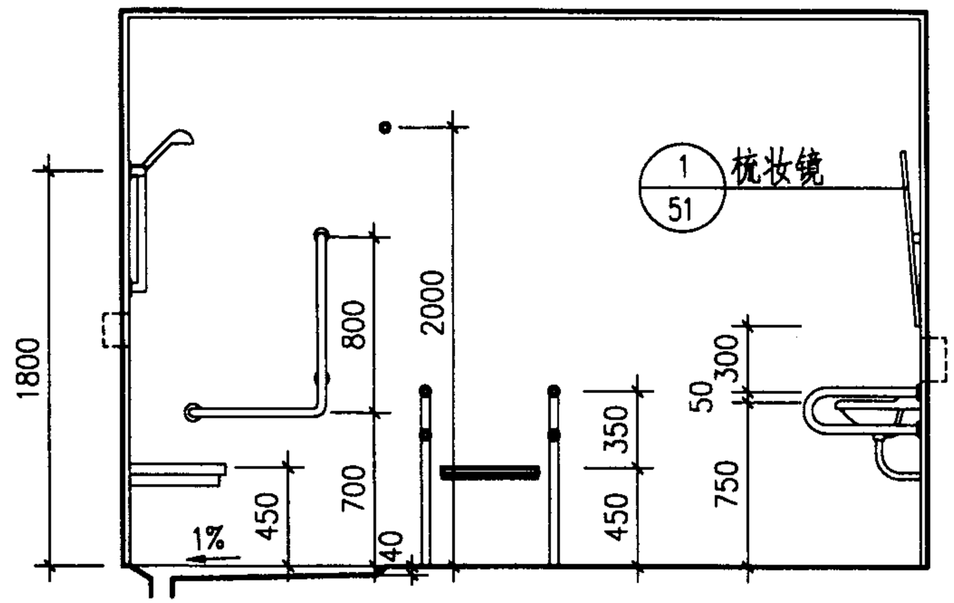

1—1

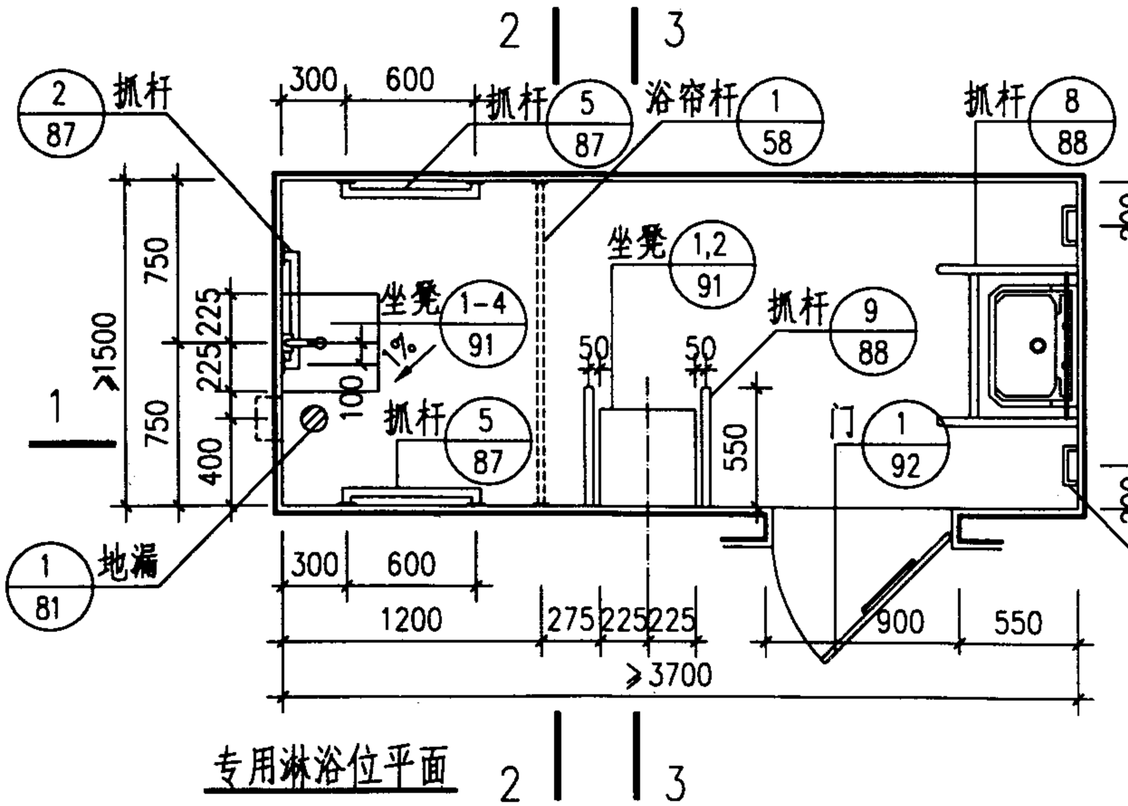

专用淋浴位平面

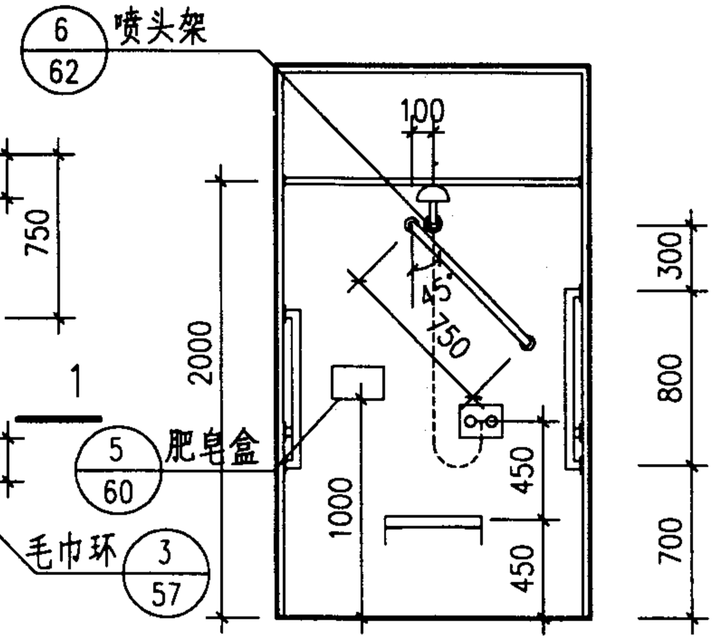

2—2

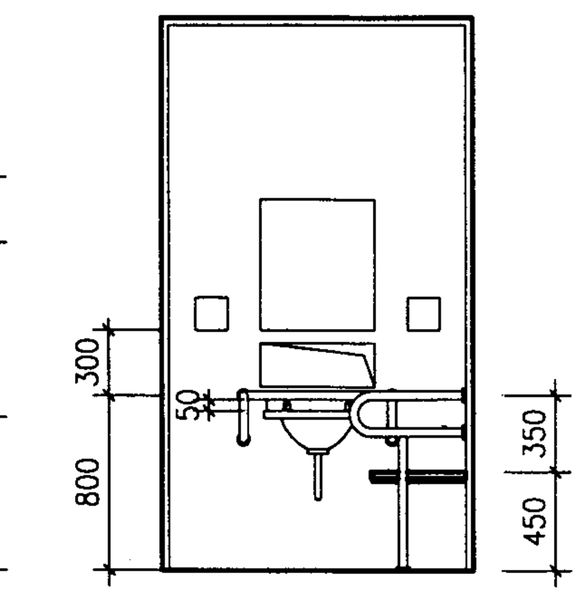

3—3

注 1.设计中轮椅空车尺寸按长≤1100，宽≤650，椅高450，轮椅回转直径1500.

2.专用淋浴位内，距地面高400~500处设求助呼叫按钮.

3.淋浴区内地面铺900X600橡胶防滑垫（成品）.

无障碍公用浴室平面布置示例及专用淋浴位详图						图集号	02J915
审核	崇象理	校对	田忠荣	设计	李能兆	页	32

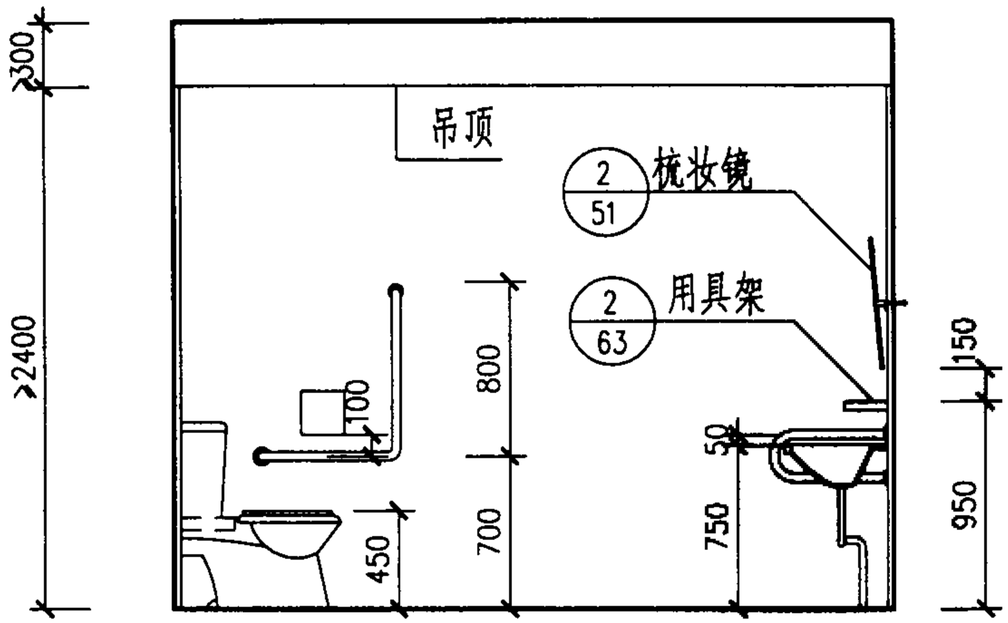

1—1

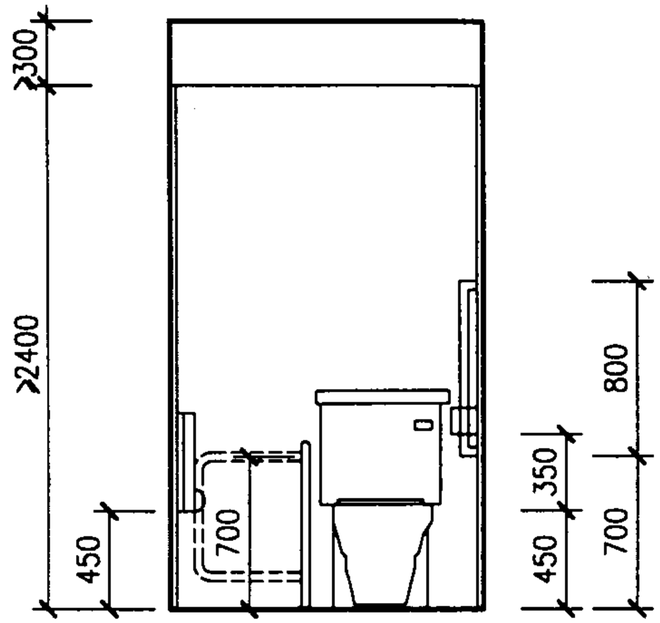

2—2

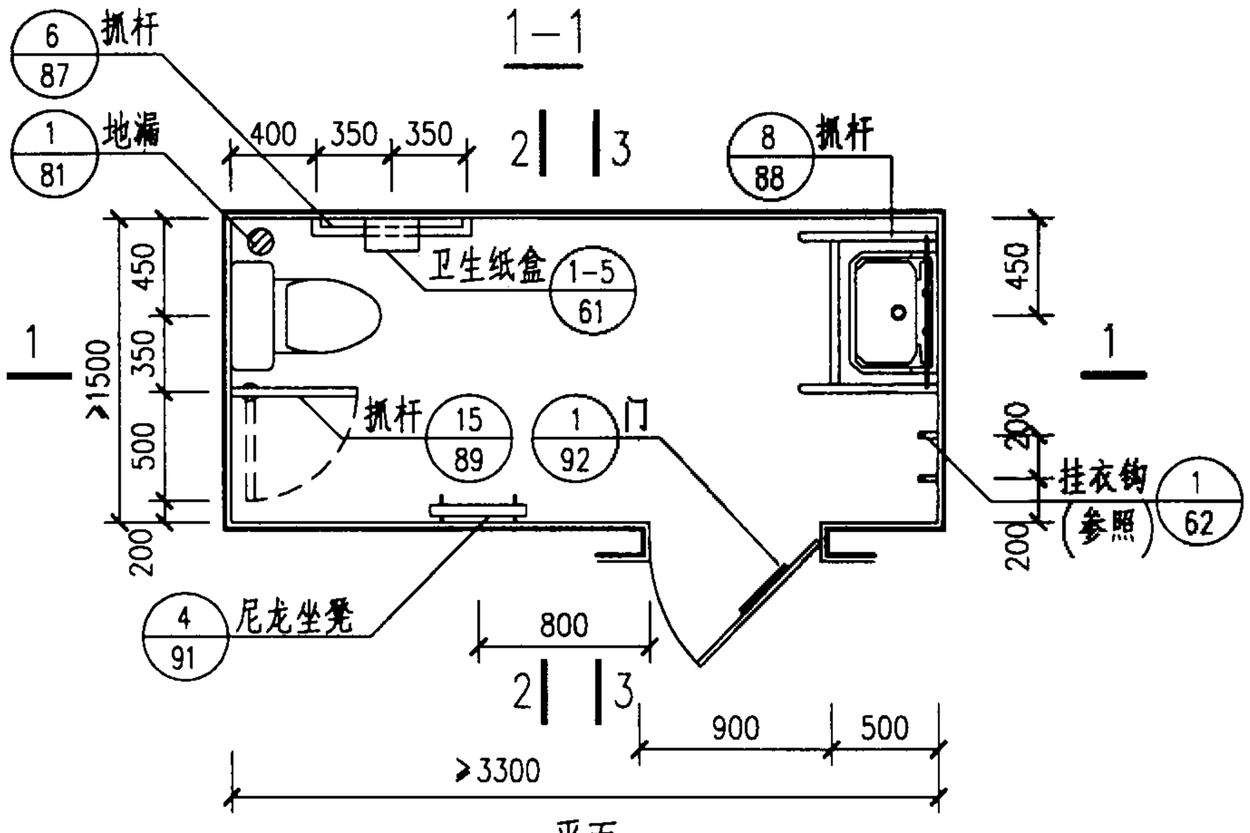

平面

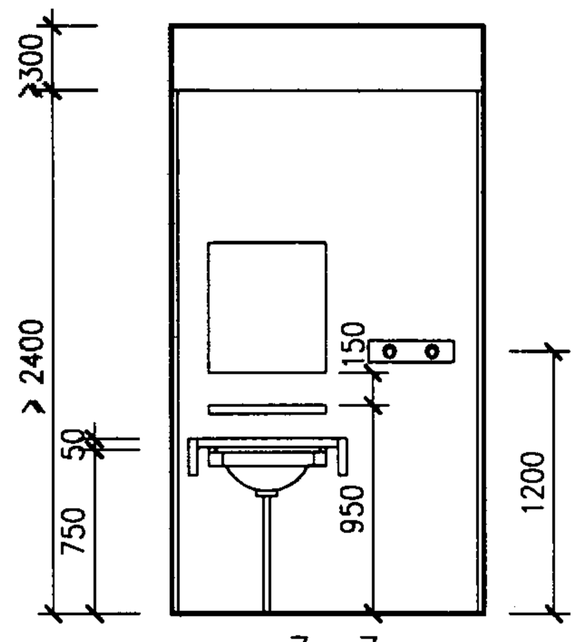

3—3

注：女厕所中可取消 (4/91) 上翻式尼龙坐凳，改为 (1/65) 婴儿卧台。

公用厕所C2型无障碍厕位						图集号	02J915
审核	朱象理	校对	田桂荣	设计	李鑫兆	页	33

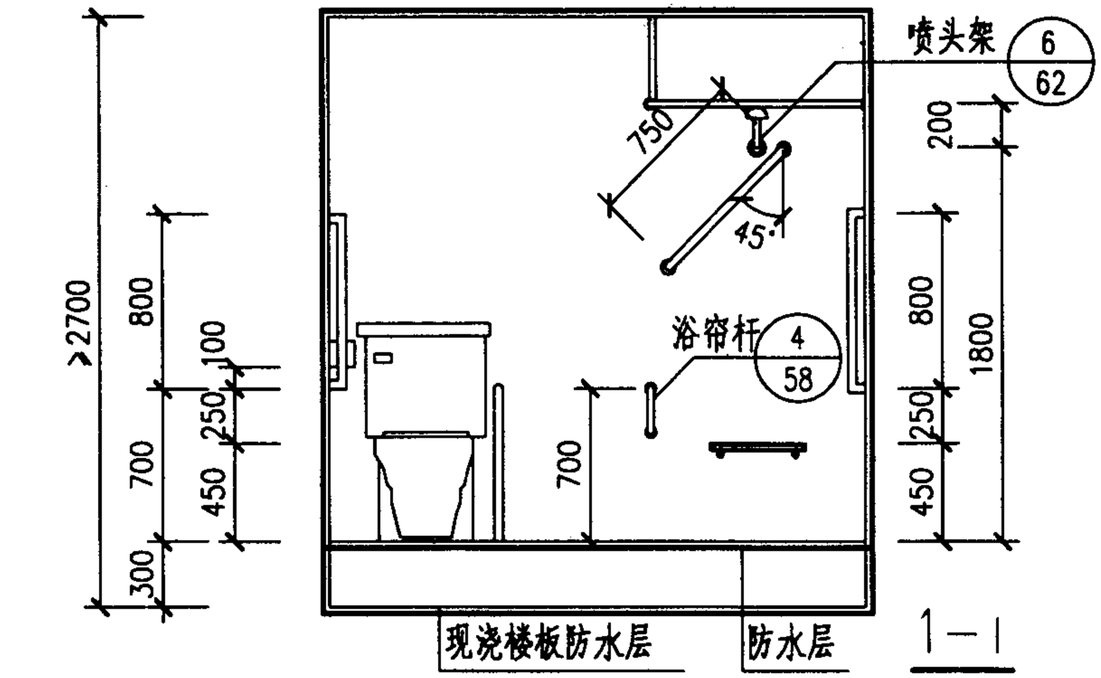

1—1

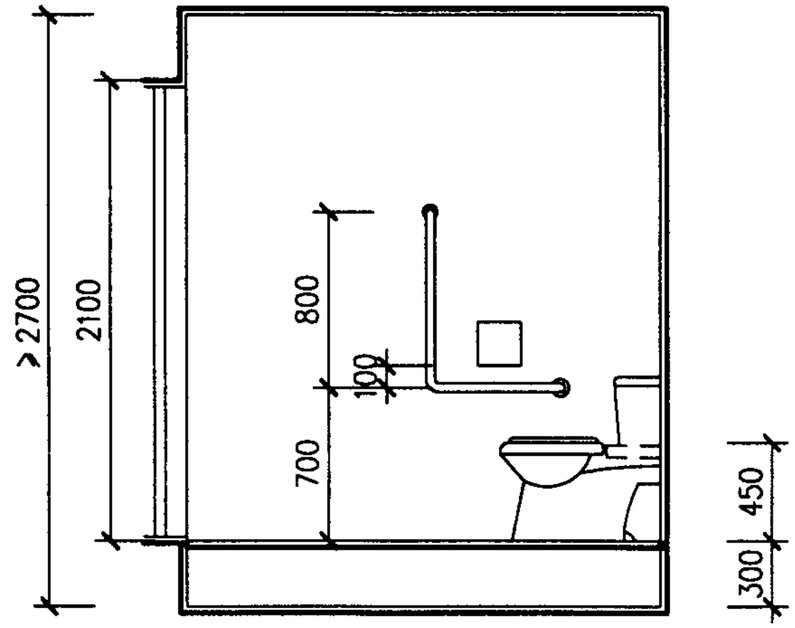

2—2

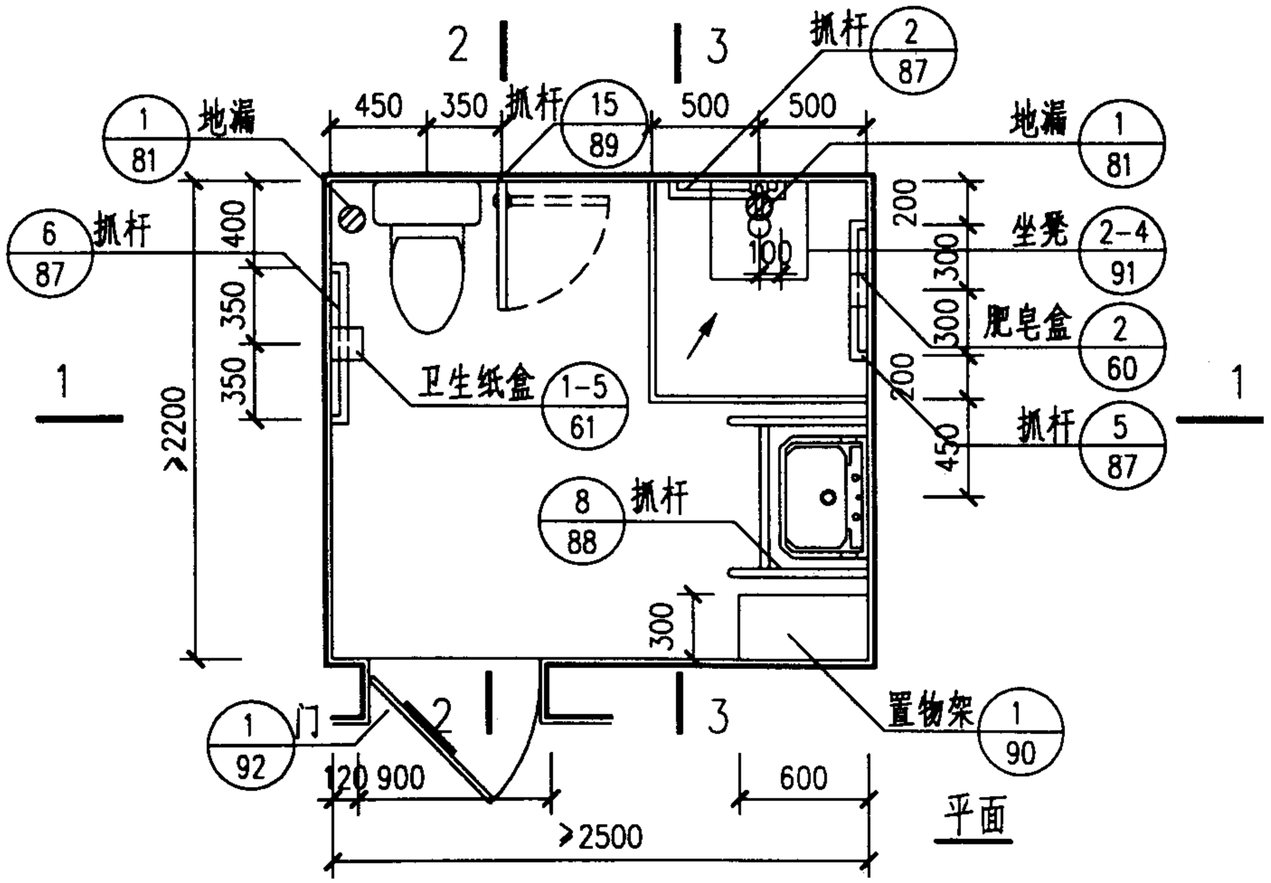

平面

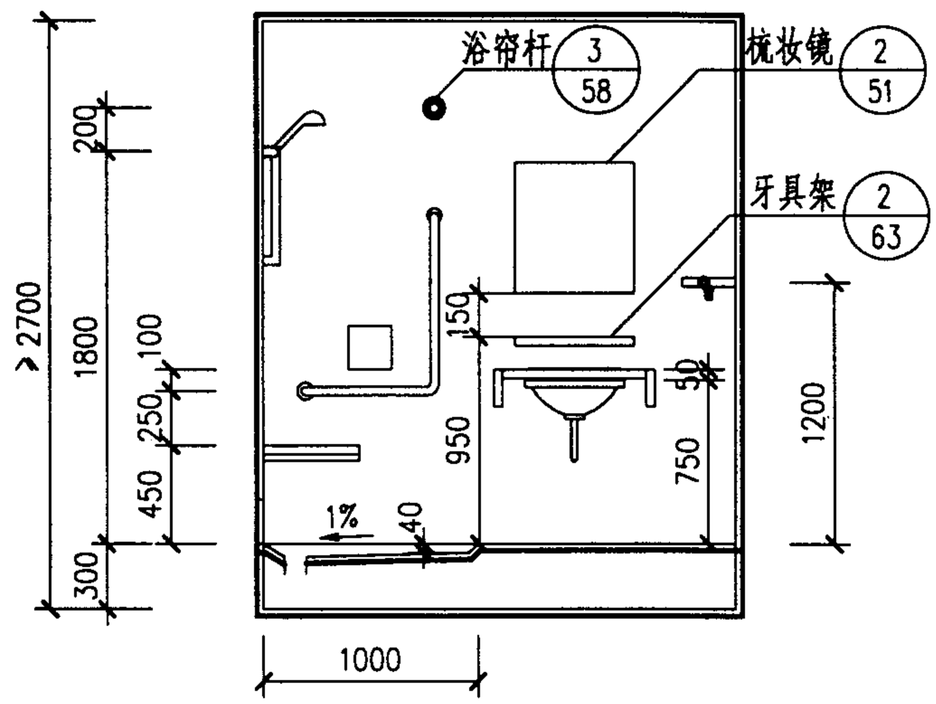

3—3

注：1.淋浴区附近距地面高400~500处设求助呼叫按钮。

2.淋浴区内地面铺900X600橡胶防滑垫（成品）。

G型无障碍专用卫生间						图集号	02J915
审核	宋多理	校对	田牧宗	设计	李能北	页	34

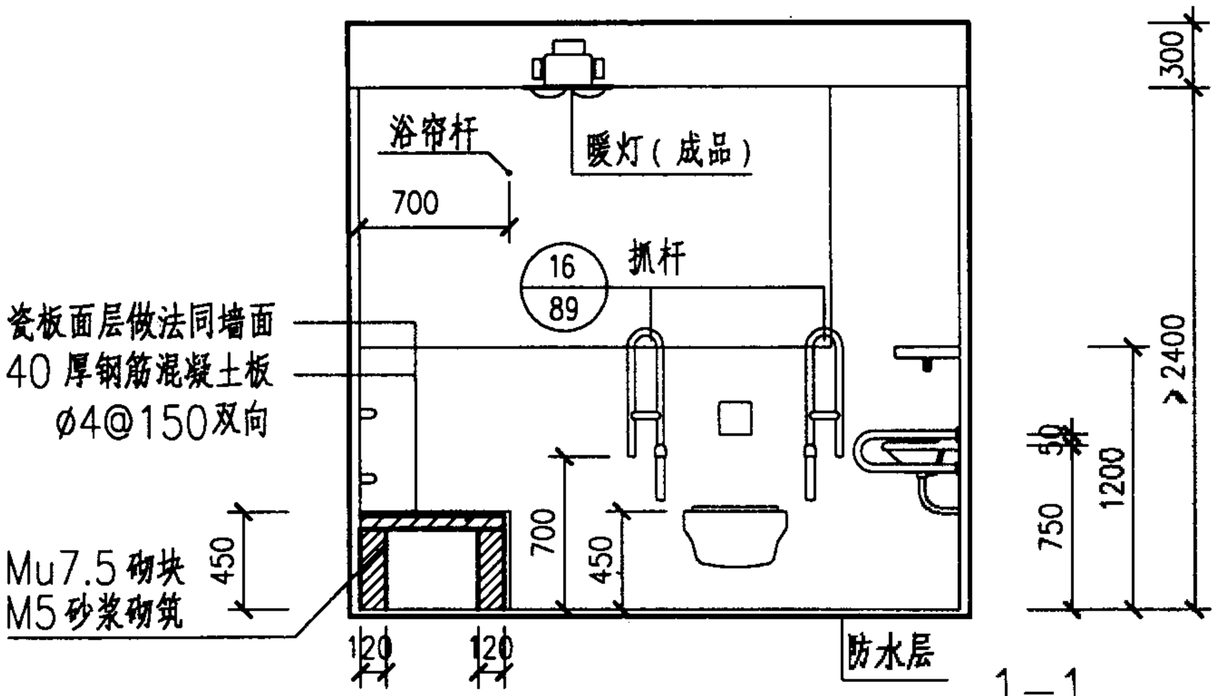

1—1

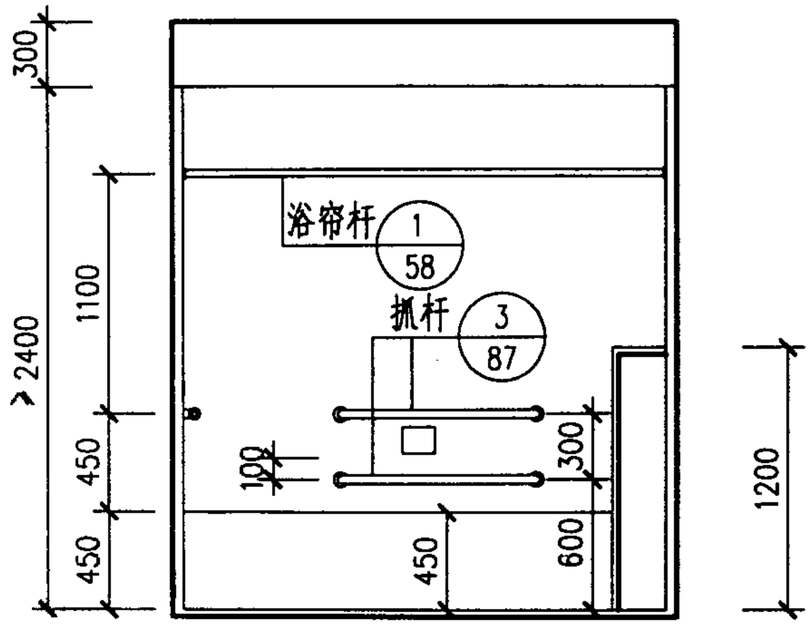

2—2

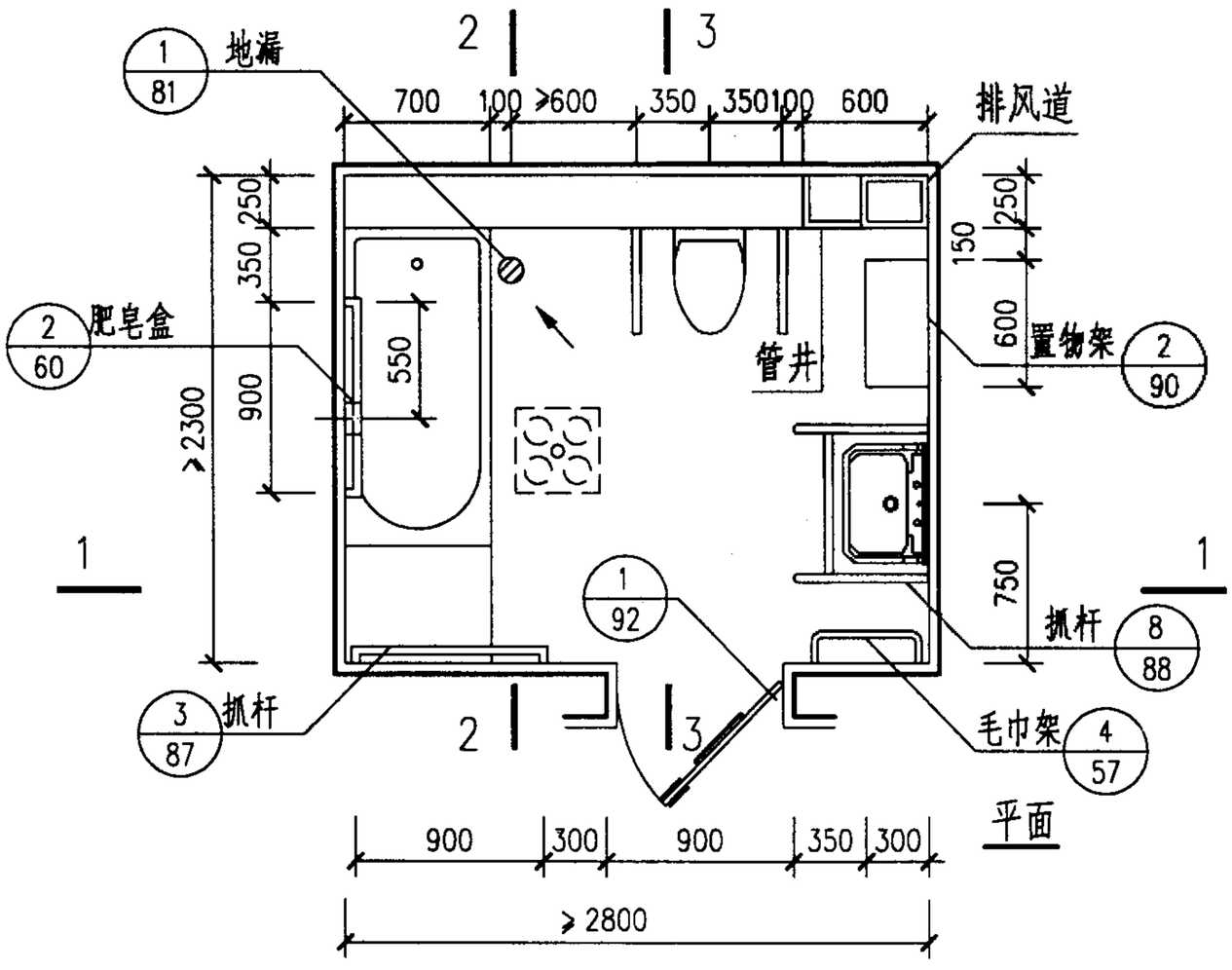

平面

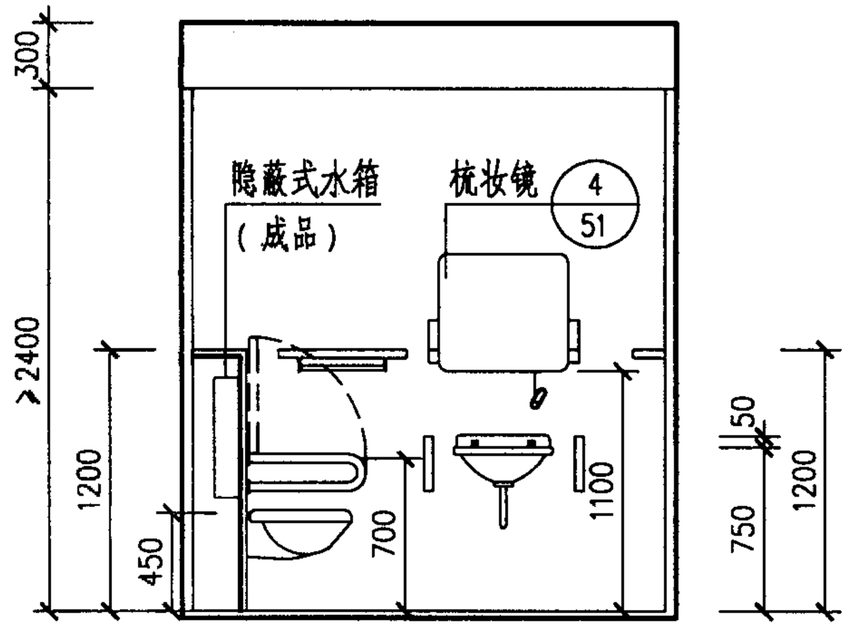

3—3

H型无障碍专用卫生间						图集号	02J915
审核	朱爱理	校对	田牧翠	设计	李熊水	页	35

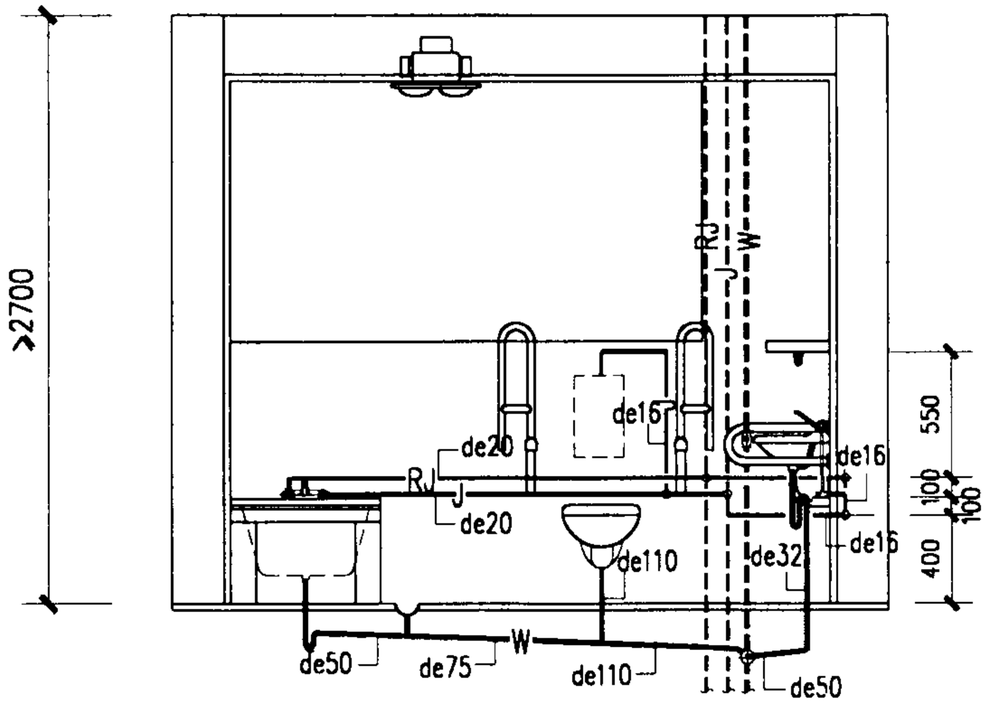

1—1

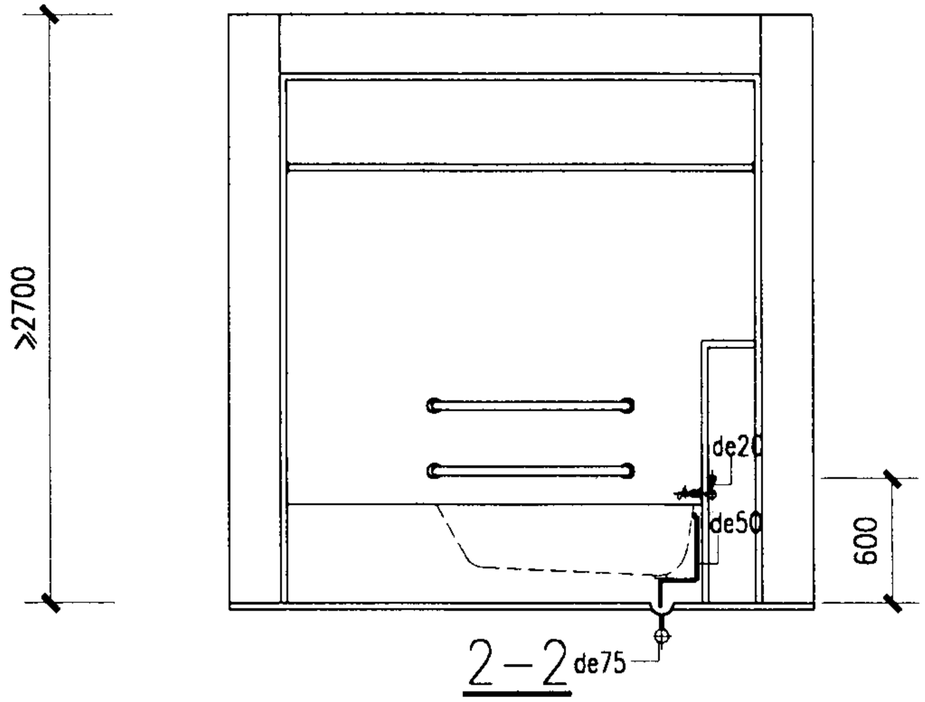

2—2

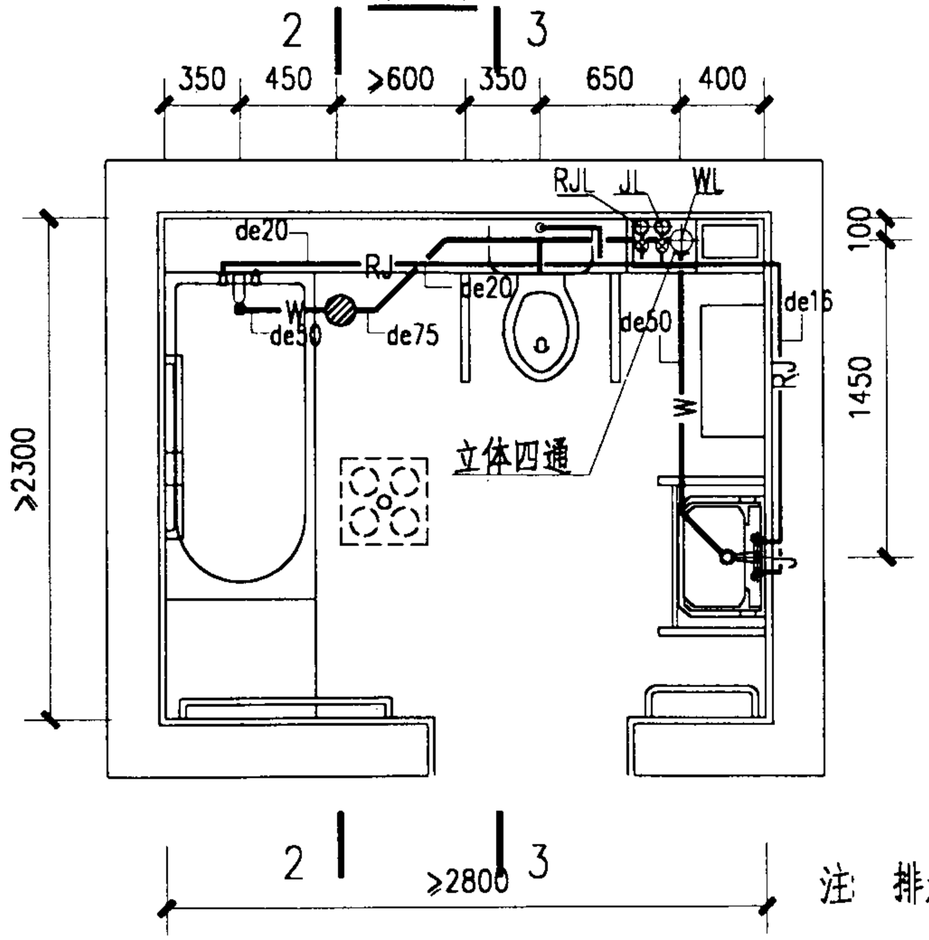

1

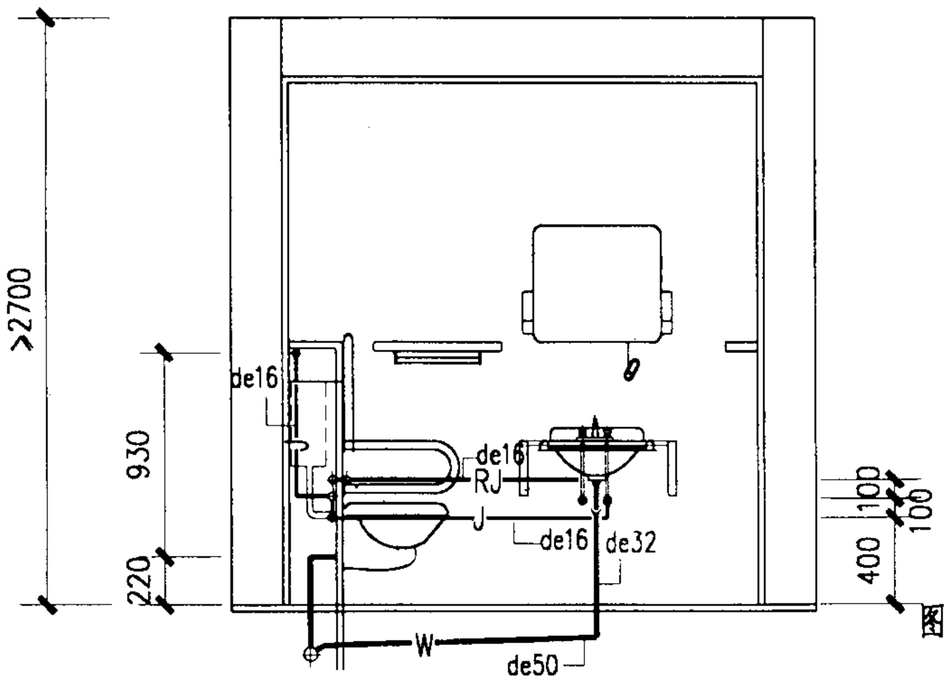

3—3

1

图例：

—RJ— 热水给水管

—J— 生活给水管

—W— 生活污水管

注：排水横管的标高按项目设计。

H型无障碍专用卫生间给水排水管道布置图					图集号	02J915
审核	朱爱理	校对	王贺	设计	王海川	页 36

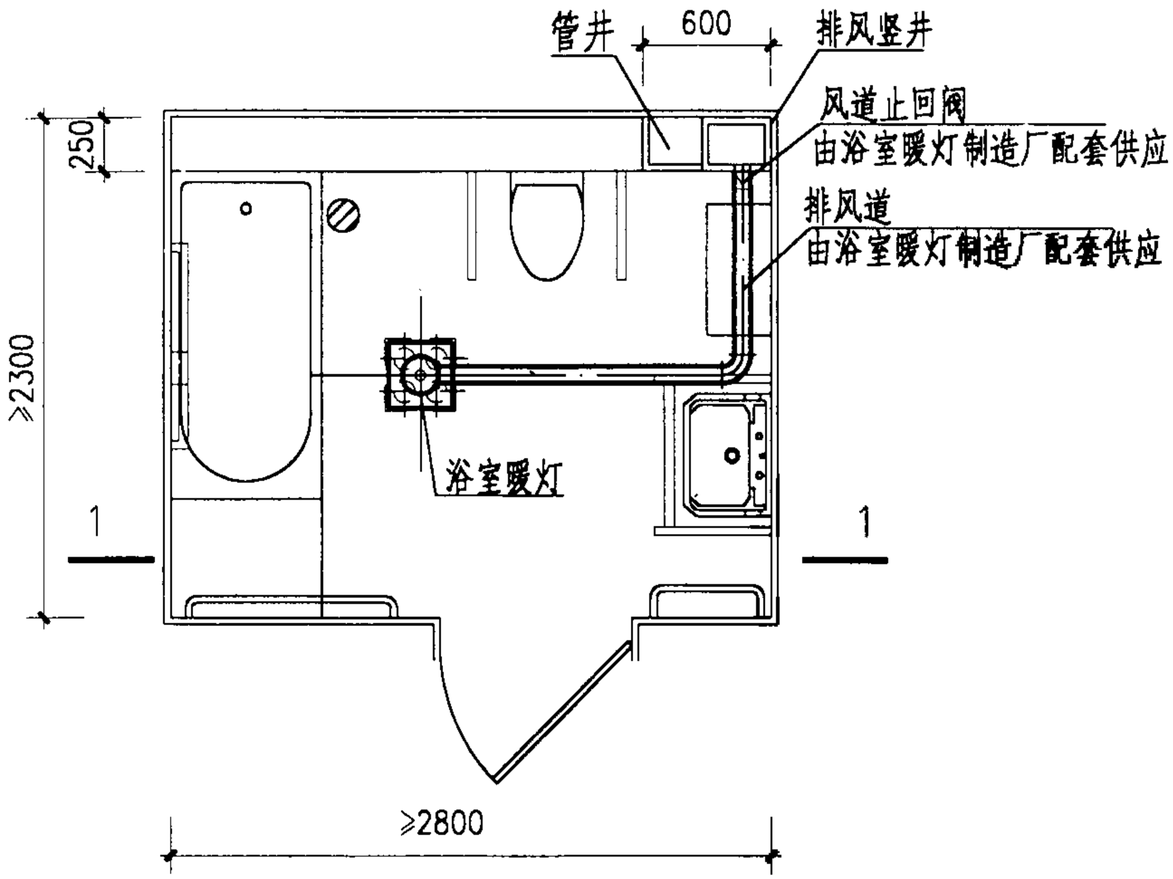

供暖平面

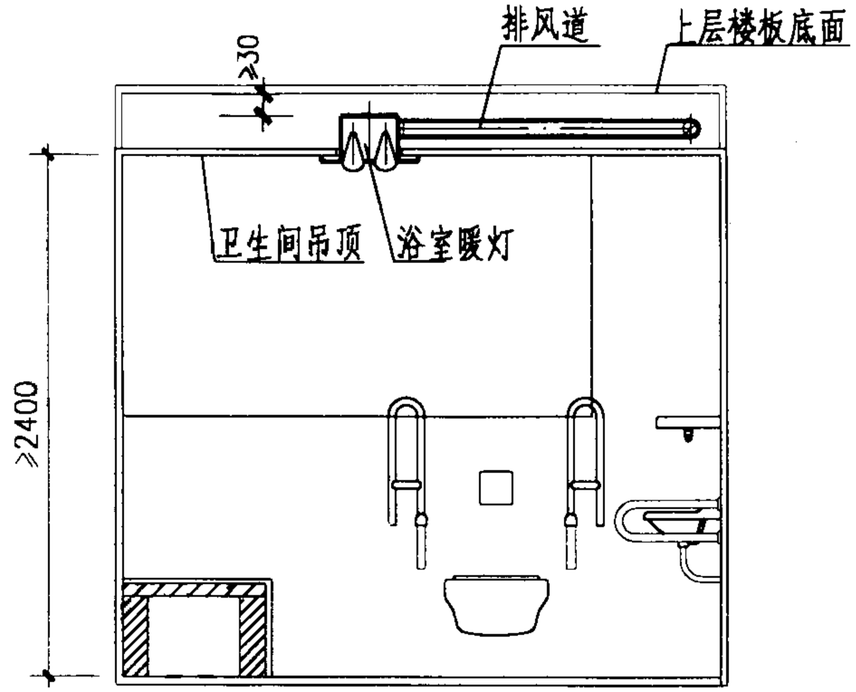

1-1剖面

注：

1. 该形式卫生间建议采用低温辐射供暖方式(如浴室暖灯)。建议采用4个暖灯，每个暖灯的耗电量为245或275W。
2. 暖灯如安装在卫生间吊顶上，宜安装在人员更衣位置的正上方 本标准图第68页提供了照明，供暖，排风三功能合一设施的安装详图。
3. 暖灯的照明,供暖,排风各功能开关均宜安装在卫生间内,以方便操作。
4. 吊顶距离上一层楼板底面的间距应根据暖灯的高度确定,暖灯的顶面与上一层楼板底面之间应留出≥30mm的散热空间。

H型无障碍专用卫生间供暖系统布置图						图集号	02J915
审核	朱云理	校对	汪敏	设计	卢美胜	页	37

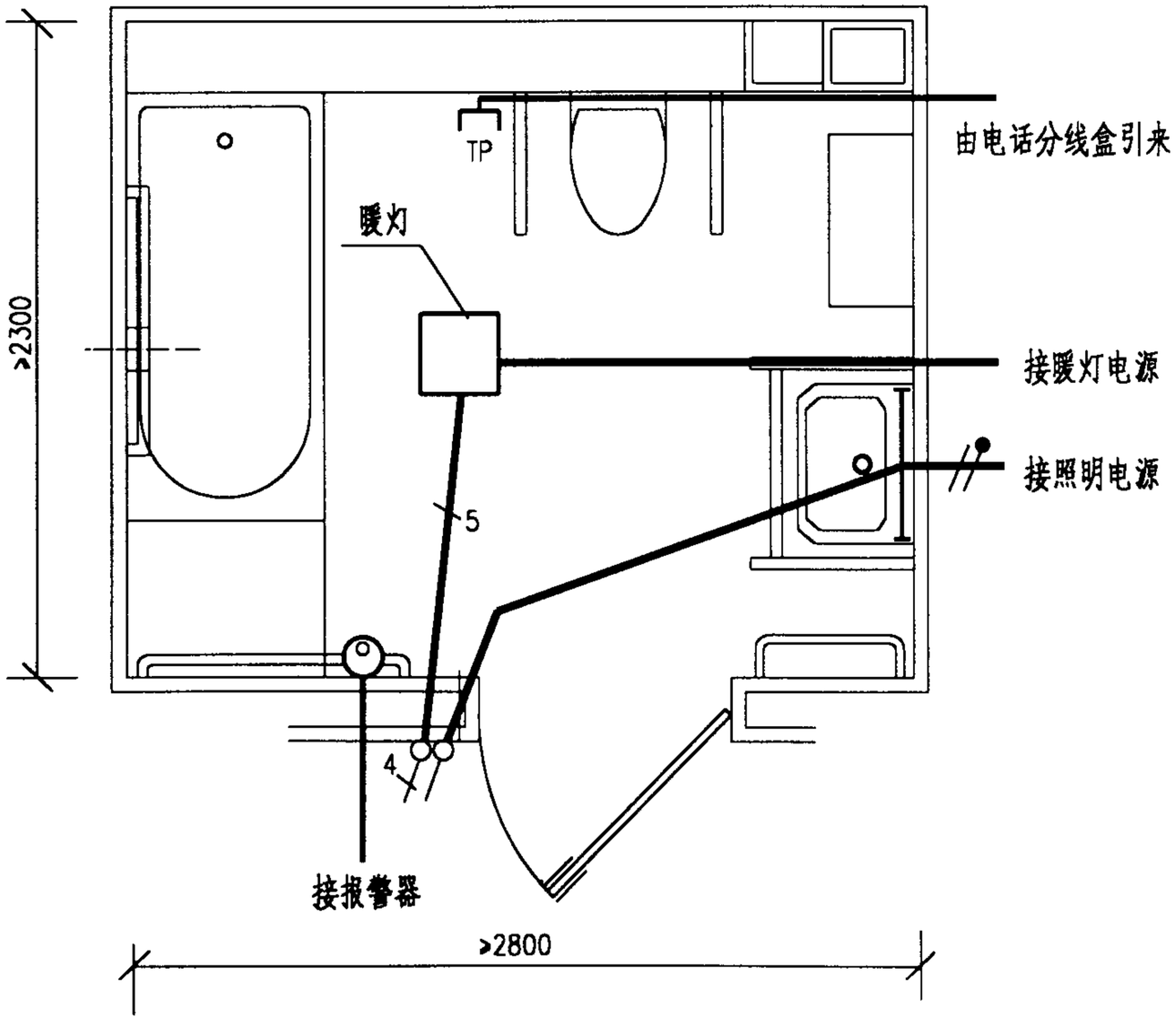

注：

1. 浴室暖灯照明灯泡为60W；排风扇为40W；二组灯暖，每组2×275W。浴室暖灯由4个灯开关控制。灯开关、插座、线路均暗装。导线采用 1×1.5mm^2 电线穿钢管暗敷。3根以下穿Φ15管，5根穿Φ20管。弱电根据系统要求选导线穿Φ15管暗敷。

2. TP 电话插座。安装高度距地 1.2m。

3. 镜前灯（20W 荧光灯）。安装高度距地1.9m。

4. 单极灯开关。安装高度距地 1.4m。

5. 4 四位单极灯开关。安装高度距地1.4m。

6. 紧急按钮开关。安装高度距地 0.5m。

H型无障碍专用卫生间电气安装简图						图集号	02J915
审核	朱鸿理	校对	张纯明	设计	李兰丰	页	38

厕所隔板

宽度	150	150	300	450	750	900	1200	1400
高度 1700								
编号	GB1	GB1a	GB2	GB3	GB4	GB5	GB6	GB7

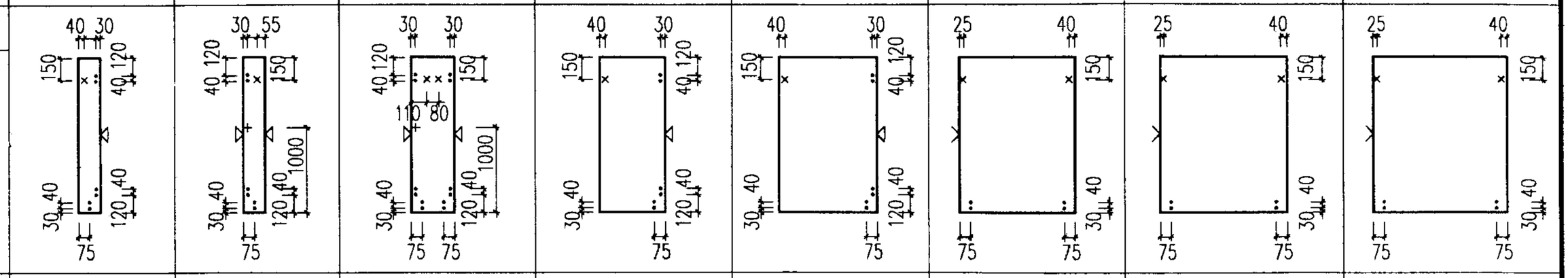

淋浴隔板

宽度	150	320	350	350	500	500	1200	1200	1600	1600
高度 1700										
编号	GB8	GB9	GB10	GB10a	GB11	GB11a	GB12	GB13	GB14	GB15

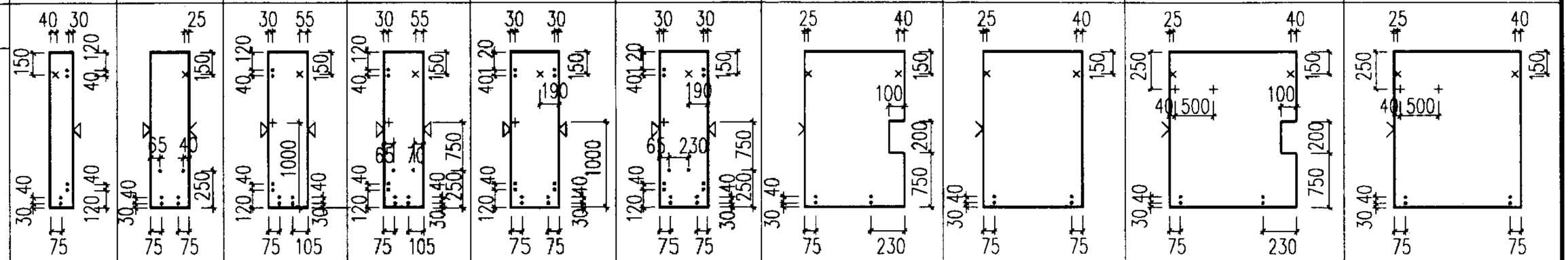

预制水磨石隔板 小便斗、小便槽

宽度	500	780
高度 1300		
编号	GB16	GB17

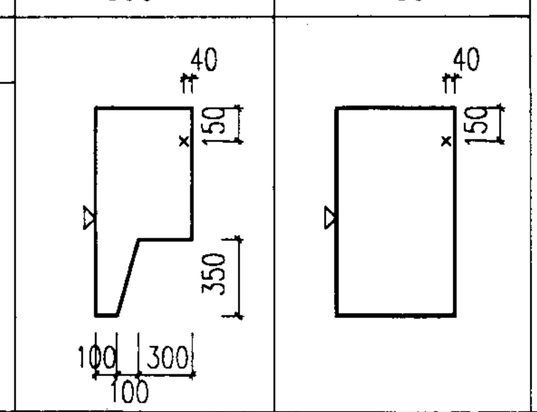

轻质板材隔板 小便斗、小便槽

宽度	500
高度 900	
编号	GB18

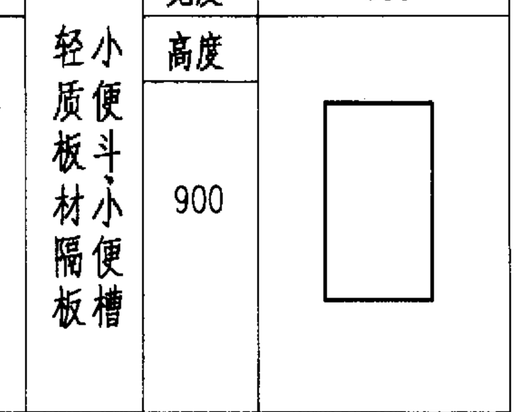

注：1. 本图为厕所、淋浴隔板规格，厕所隔板材料有①预制水磨石、②复合板、③塑料板、④木质板等，隔板厚度根据不同的材质而定，由项目设计注明。淋浴隔板材料有①预制水磨石、②复合板、③塑料板等，如为塑料板，则GB12、GB14无100x200缺口，见P46。

2. "•"、"×"、"+"仅为预制水磨石隔板安装五金连接件留孔，其他材料无预留孔，"•"、"×"孔径为ø9，选用塑料胀管连接时不设"×"孔，"+"孔径为ø4.5。

3. 预制水磨石隔板厚度均为30，作法一般为1:2普通水泥白石子预制并磨光打蜡，内配ø6双向筋@150，采用其他颜色由项目注明。水磨石板双面磨光，侧面"▽"表示磨光，"⌒"表示平直。

厕、浴隔板规格					图集号	02J915
审核	朱炳理	校对	李德兆	设计	页	39

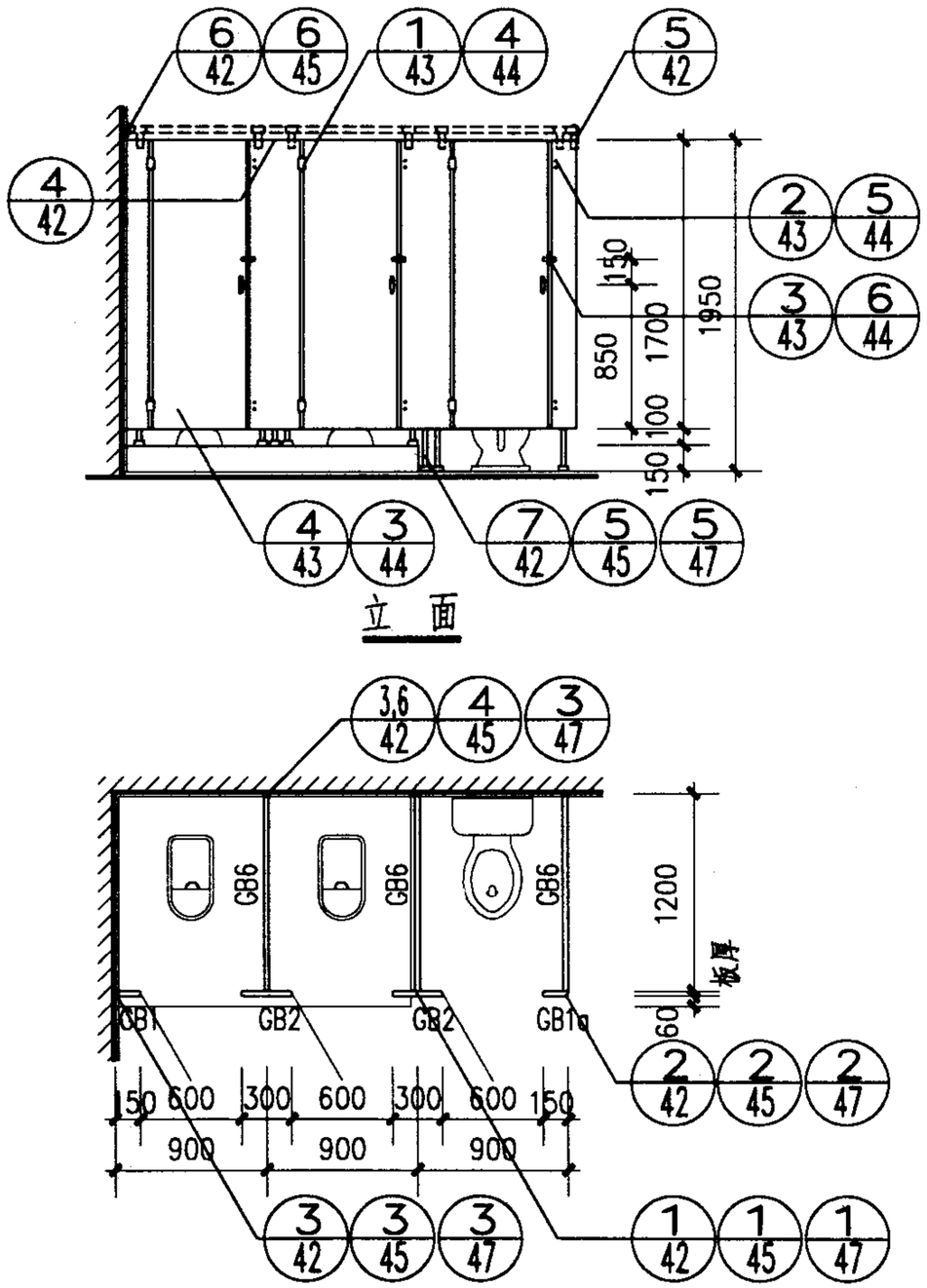

①

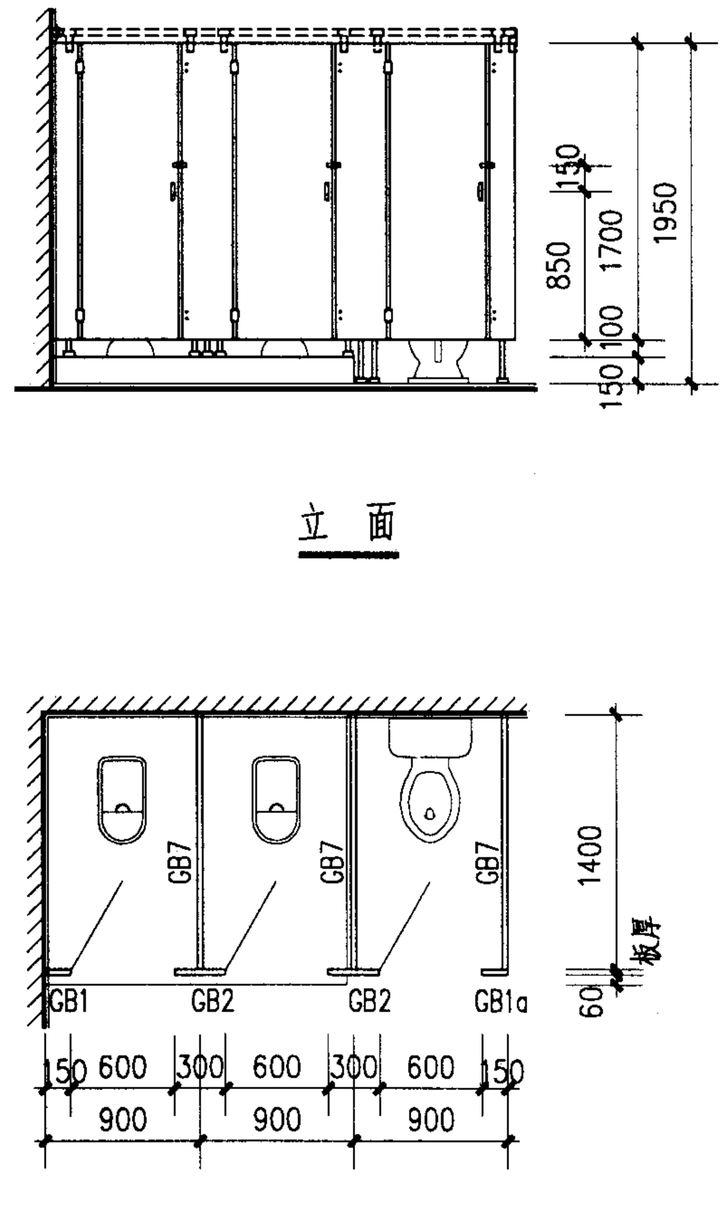

②

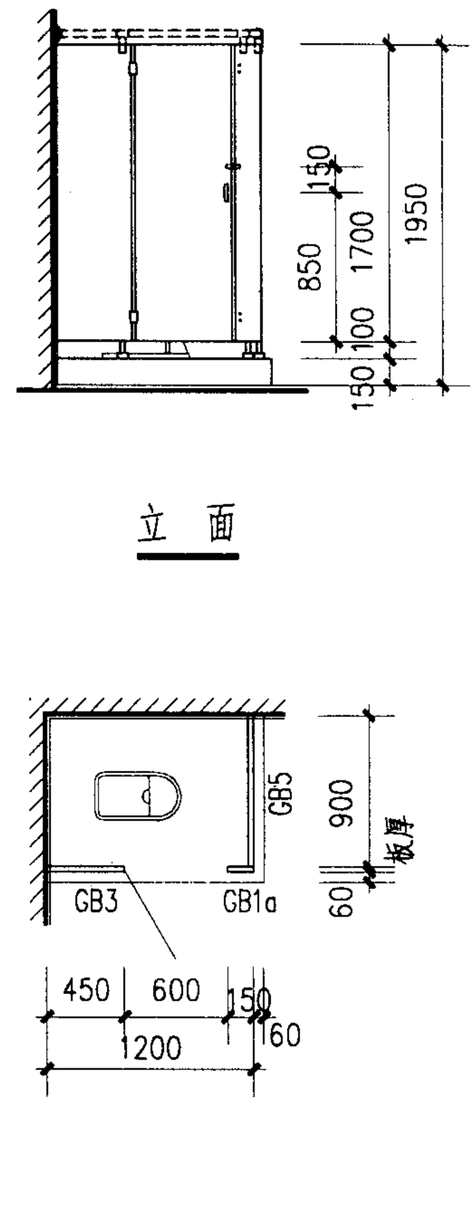

③

注：1. 本图适用于水磨石隔断、木隔断、复合板隔断、塑料隔断，隔板的规格见 P39．立面图中虚线部分仅用于复合板隔断．

2. 水磨石隔板的连接见 P42~44，木质及复合板隔板的连接见 P45，塑料隔板的连接见 P46~47．

3. 隔断内的挂衣钩、卫生纸盒、门挡、门锁、门拉手等配件均有成品由设计选用．

4. P40~41 ②~⑥相同部位的索引同①．同一部位不同的索引号代表不同的材料或不同的做法．

厕、浴隔断类型（一）					图集号	02J915
审核	朱爱理	校对	李健水	设计	页	40

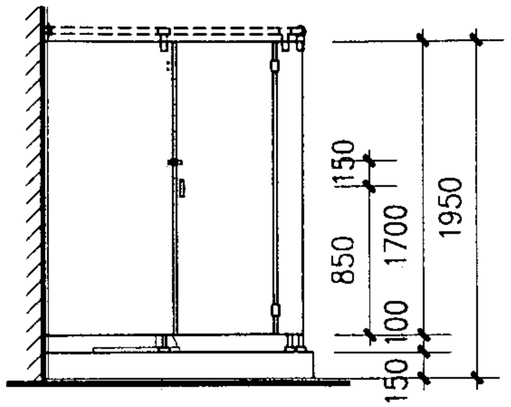

立 面

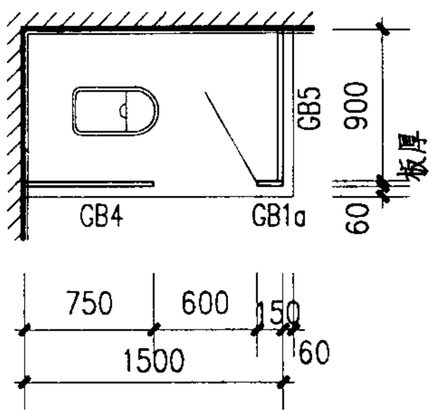

平 面

④

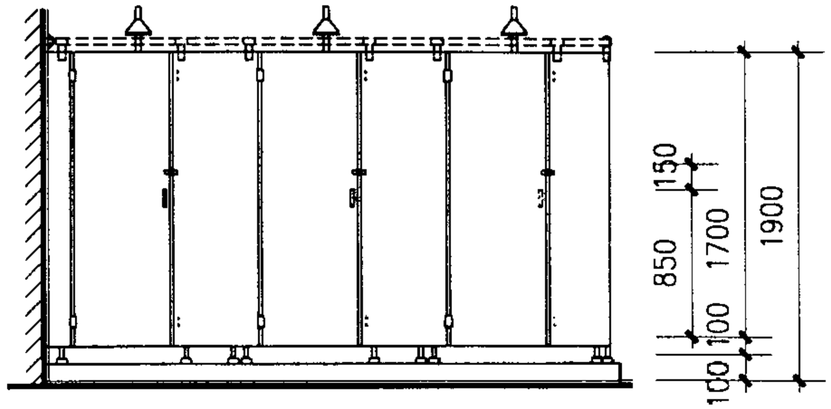

立 面

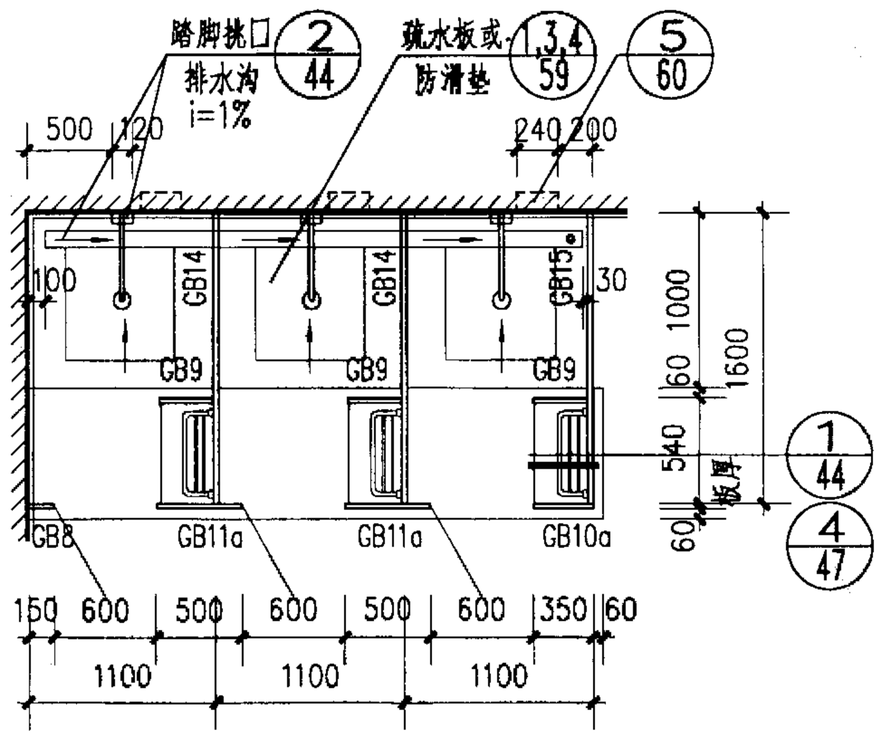

平 面

⑤

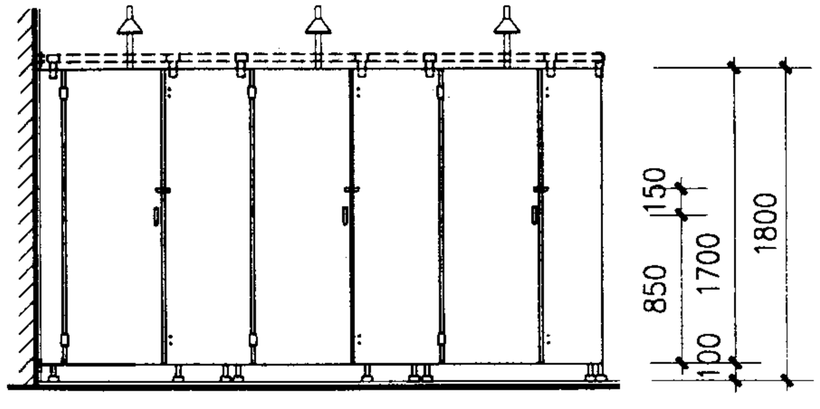

立 面

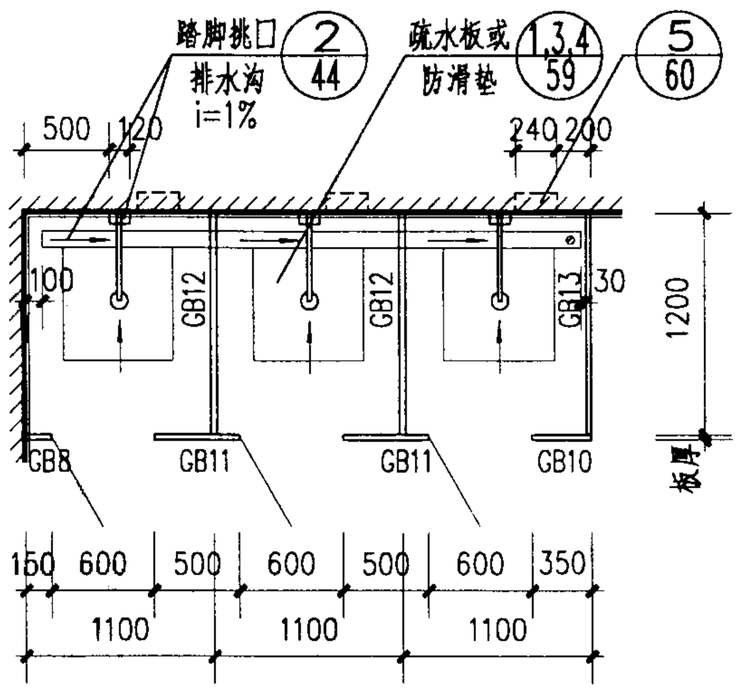

平 面

⑥

注：1. 本图适用于水磨石隔断、木隔断、复合板隔断、塑料隔断，隔板的规格见 P39。立面图中虚线部分仅用于复合板隔断。

2. 水磨石隔板的连接见 P42~44，木质及复合板隔板的连接见 P45，塑料隔板的连接见 P46~47。

3. 隔断内的挂衣钩、卫生纸盒、门挡、门锁、门拉手等配件均有成品，由设计选用。

4. P40~41 ②~⑥ 相同部位的索引同 ①。同一部位不同的索引号代表不同的材料或不同的做法。

厕、浴隔断类型（二）						图集号	02J915
审核	朱家理	校对	李德光	设计	冯[illegible]	页	41

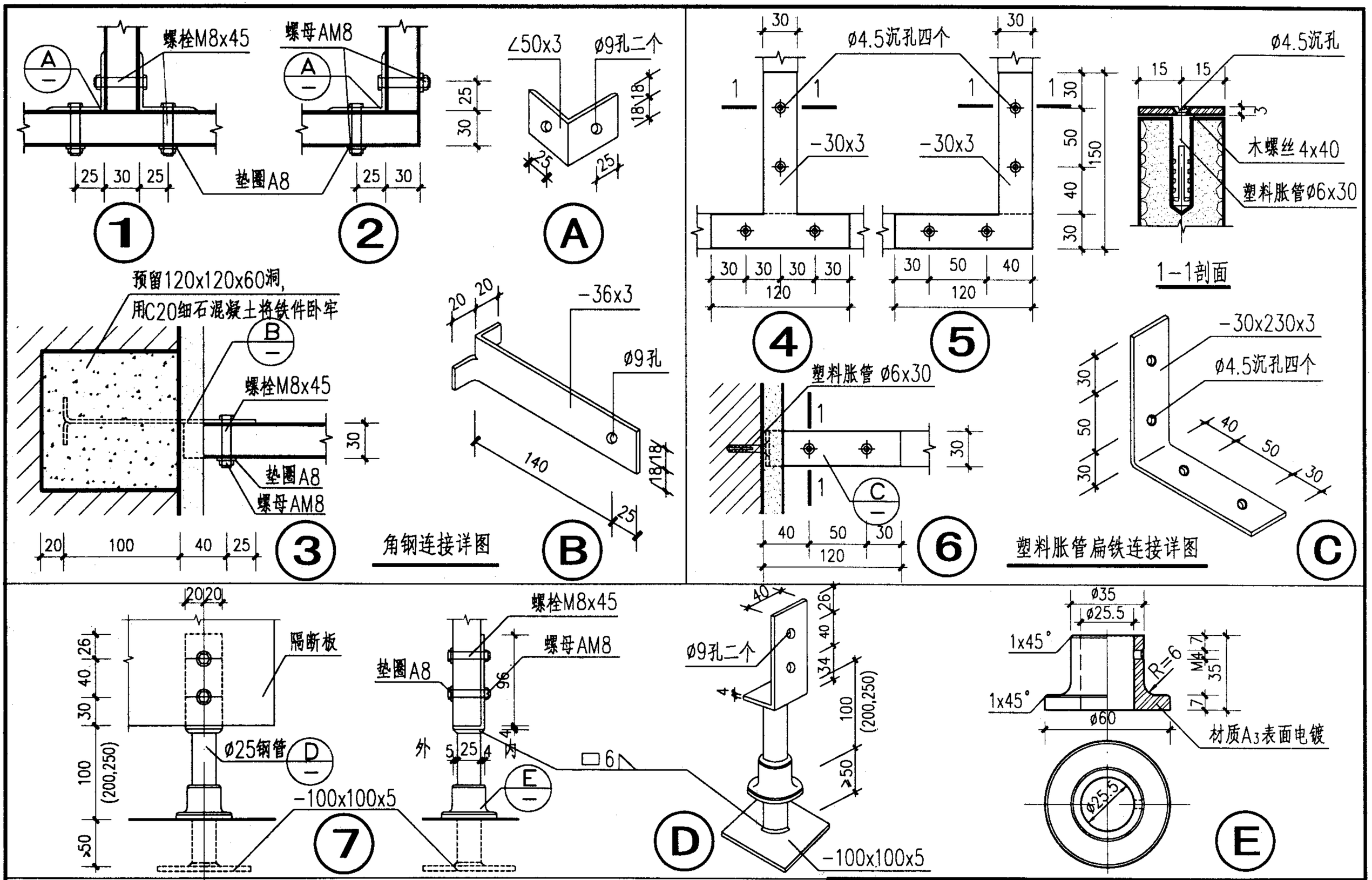

注：1. 图中未注明的铁件电镀或油漆,按项目设计。
2. 本图适用于厕所、淋浴间水磨石隔断。
3. 本图两种连接方法根据施工条件由设计选定。

水磨石隔板连接详图					图集号	02J915
审核	朱爱理	校对	李建兆	设计	页	42

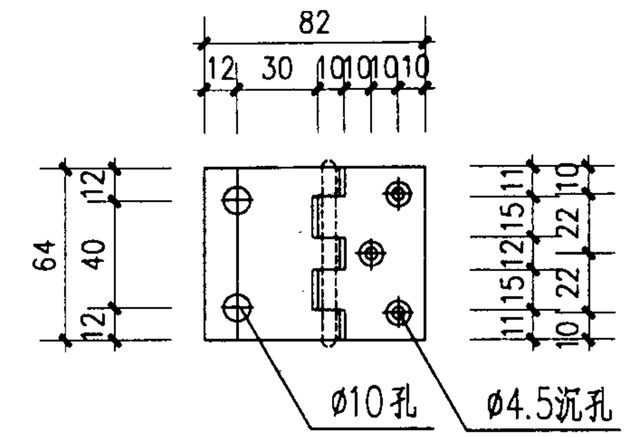

A 铰链立面

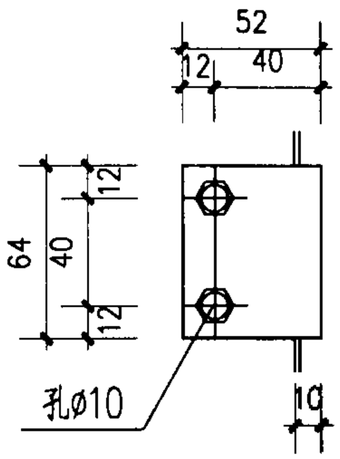

B 门挡内立面

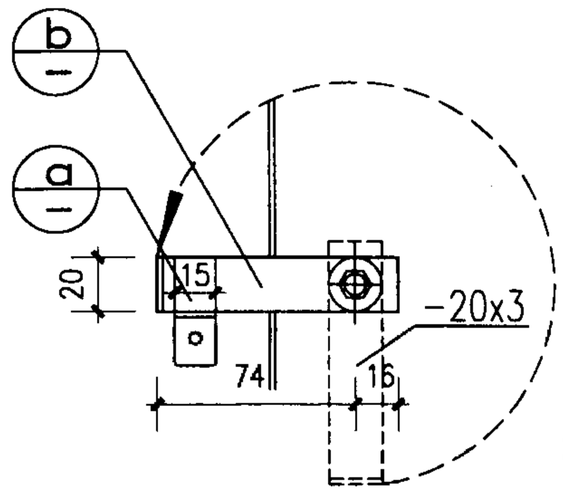

C 门搭扣内立面

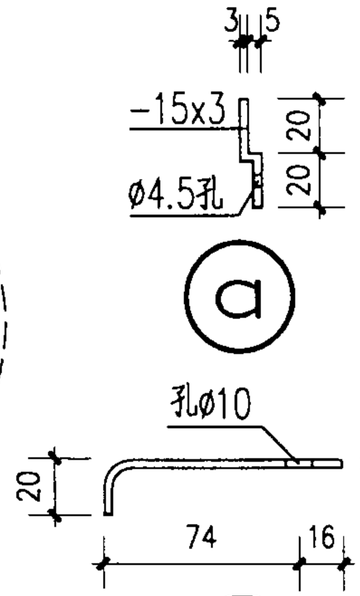

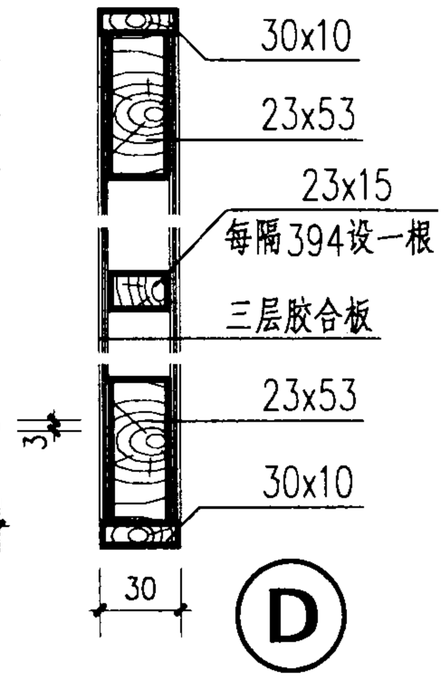

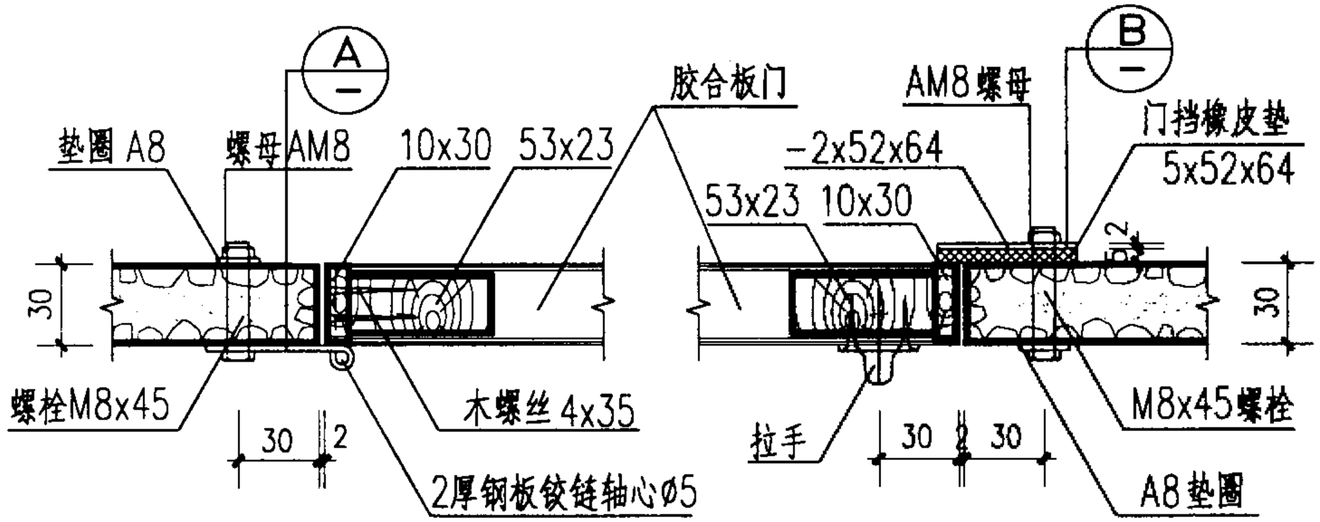

1

2

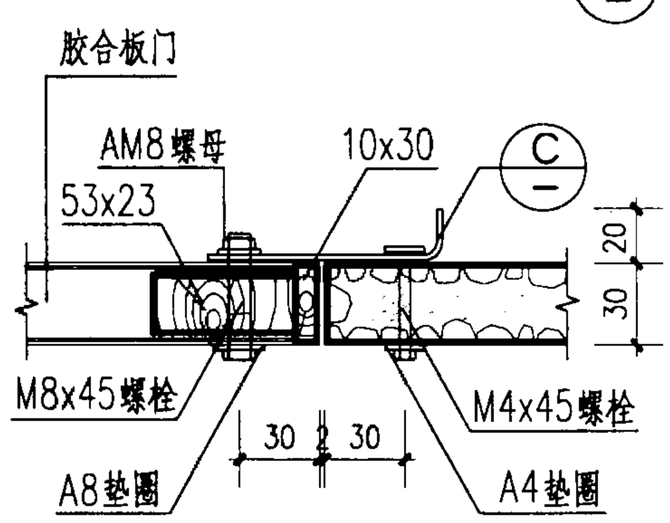

3

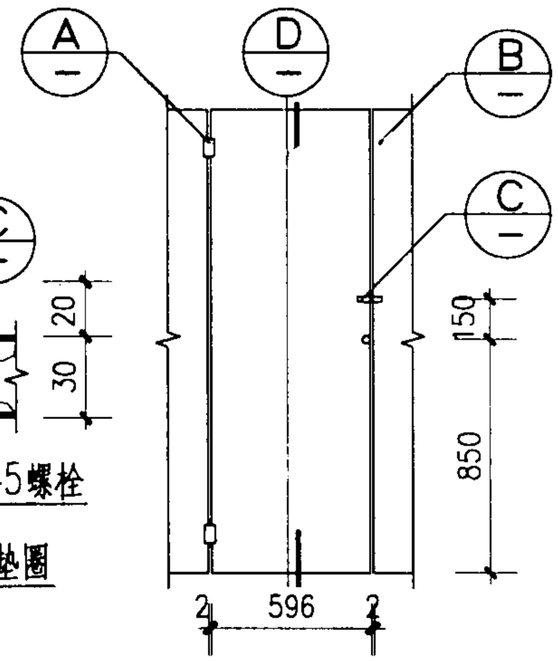

4 水磨石隔断胶合板门

注：1. 铁件电镀或油漆，按项目设计。

2. 每扇木门设规格为100拉手一个，门搭扣可改用规格为100插销。

厕所水磨石隔板详图						图集号	02J915
审核	朱晋理	校对	李铭北	设计	冯[illegible]	页	43

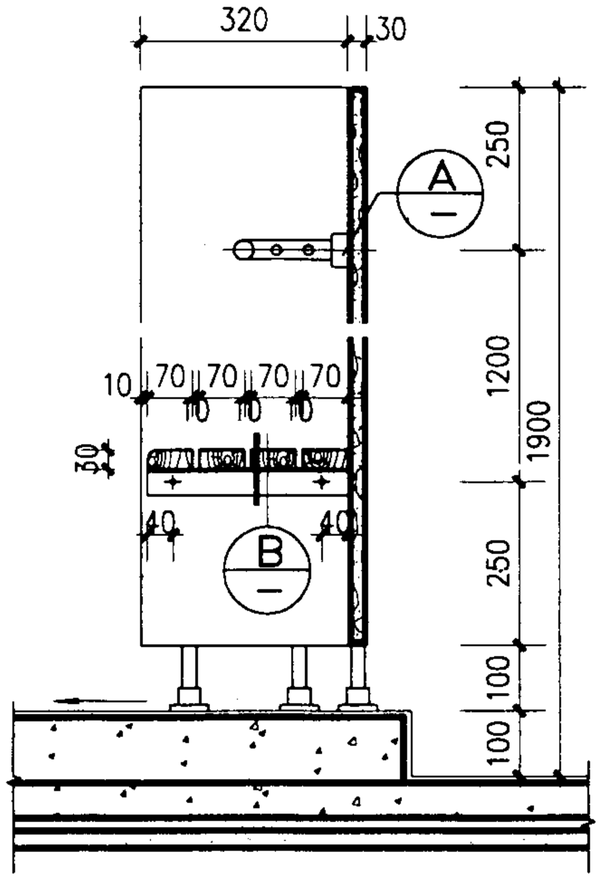

1

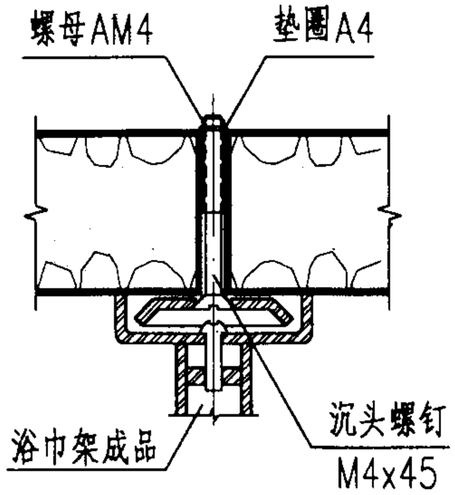

A

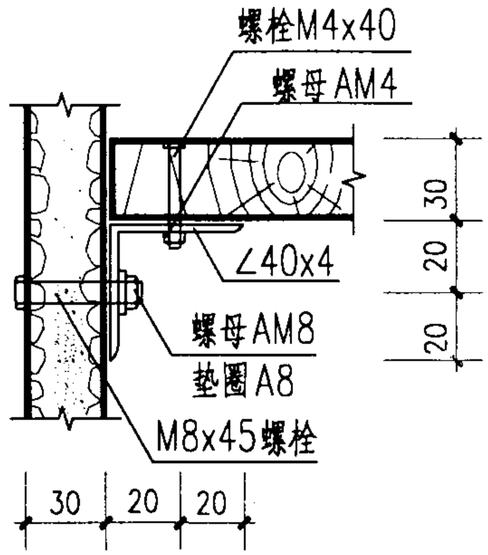

B

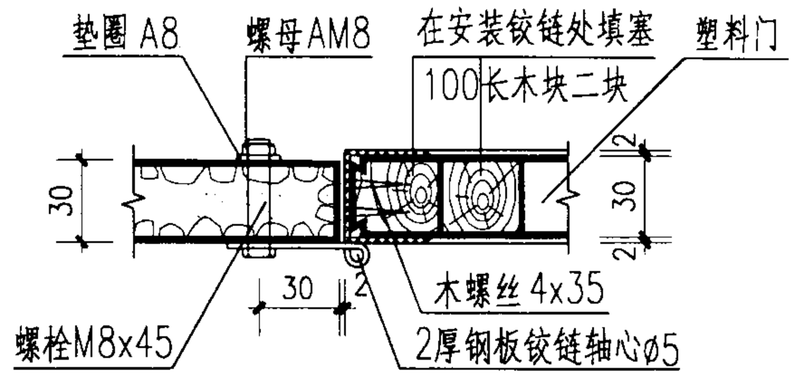

4

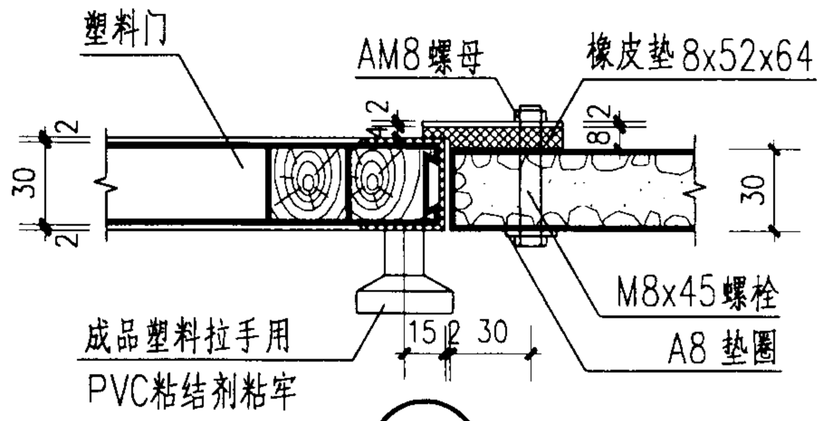

5

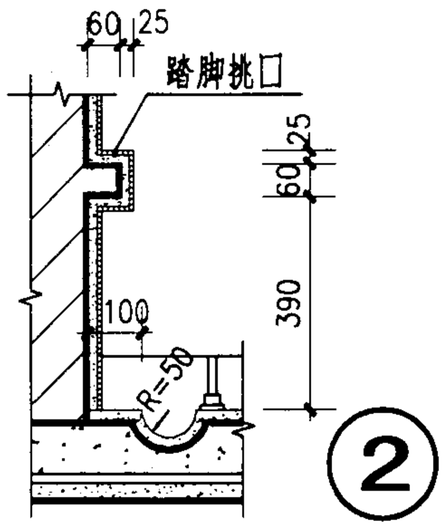

2

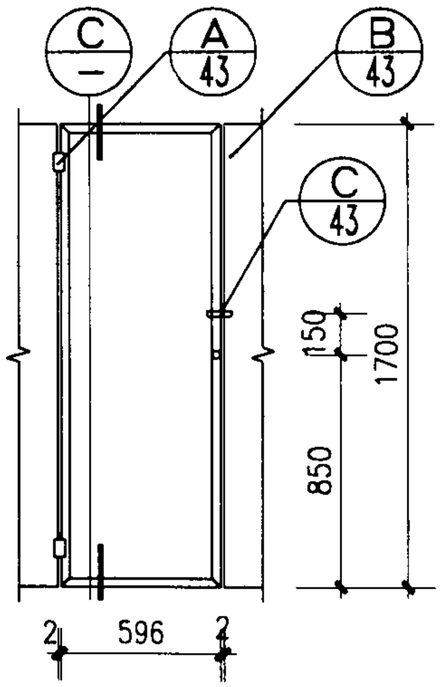

3 水磨石隔断塑料门

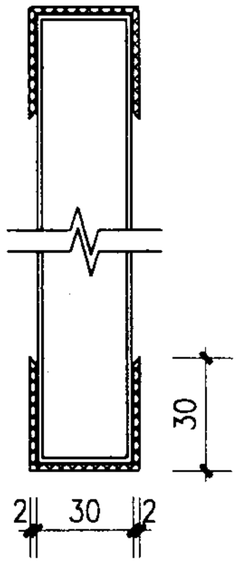

C

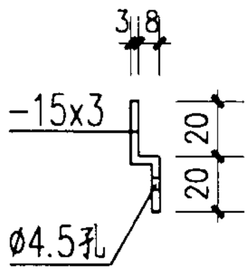

D

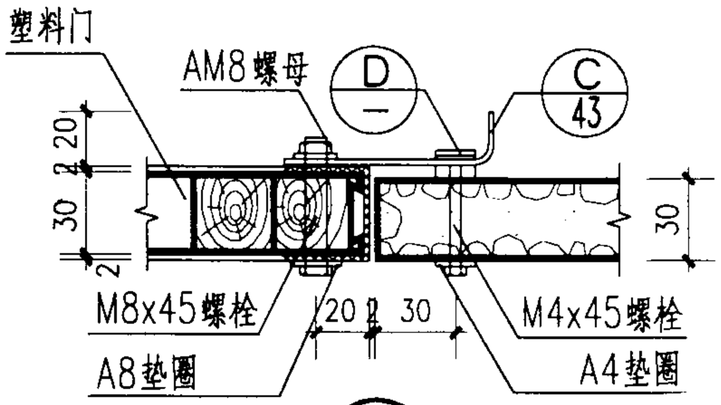

6

注：1. 铁件电镀或油漆，按项目设计。

2. 木搁板、木质淋浴疏水板刷白色漆。

淋浴间水磨石隔板详图						图集号	02J915
审核	朱象理	校对	李魁光	设计	冯[illegible]	页	44

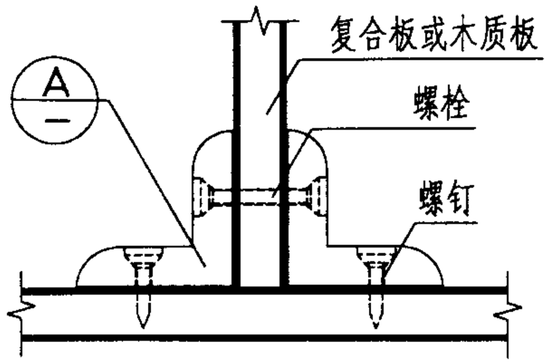

①

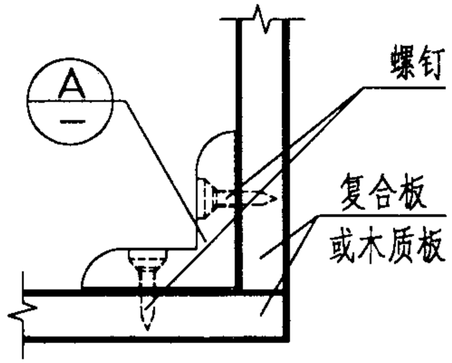

②

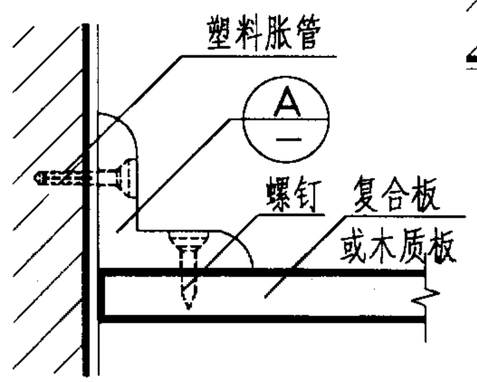

③

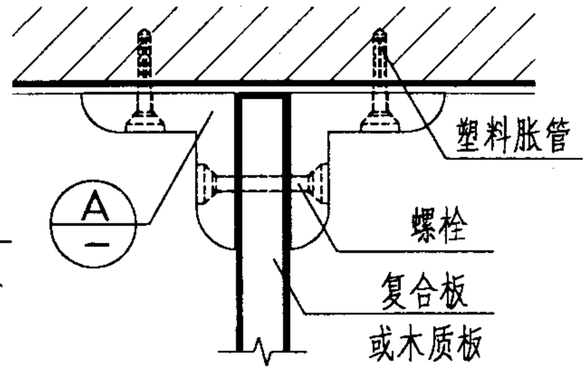

④

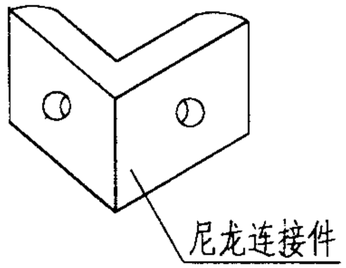

Ⓐ

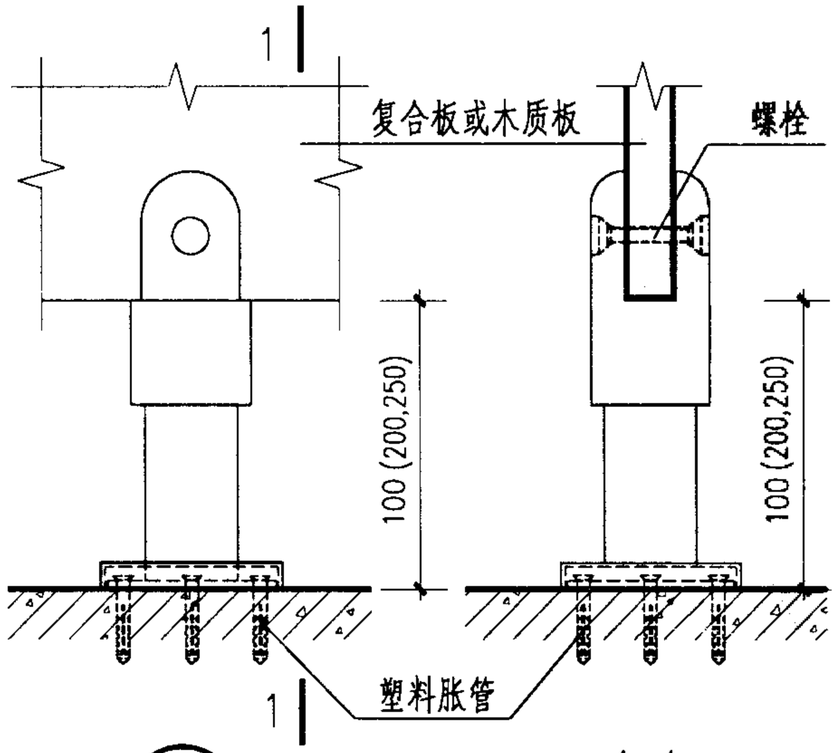

⑤ 1-1

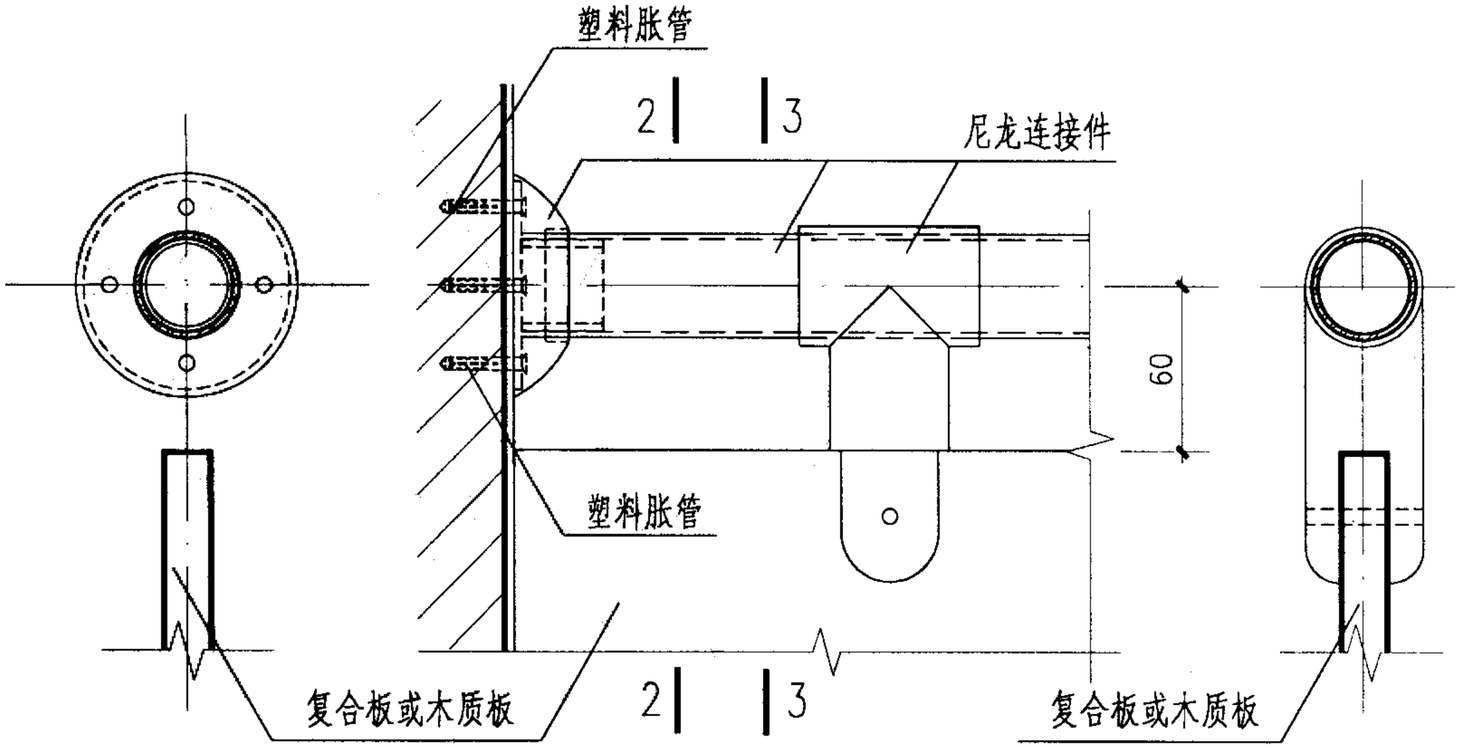

2-2 ⑥ 3-3

注：1. 本图适用于复合板及木质板的厕所隔断以及复合板的淋浴隔断。隔板规格见P39。

2. 隔板的厚度以及连接件的形状及尺寸，不同的生产厂家各有不同，应以生产厂家的产品为准。各种配件如挂衣钩、门锁、门挡及门拉手等为生产厂家配套产品，材料多为尼龙，由设计选用。

复合板及木质隔板详图						图集号	02J915
审核	朱炳理	校对	李鉴北	设计	汪[illegible]	页	45

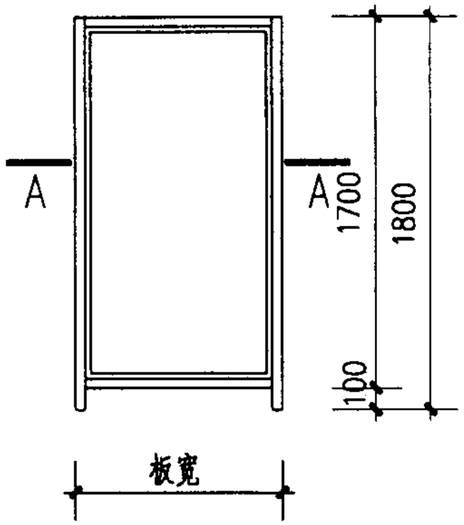

GB1(GB1a)~GB4
GB10 GB11

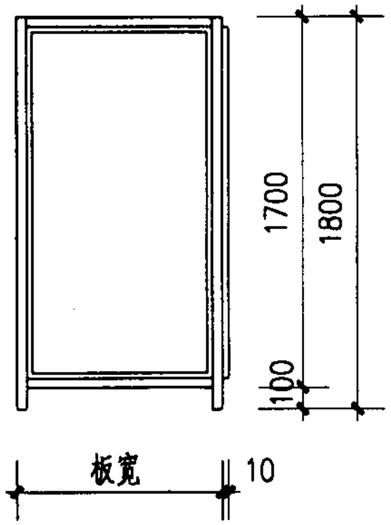

GB5~GB7(侧隔板)
GB8 GB13 GB15

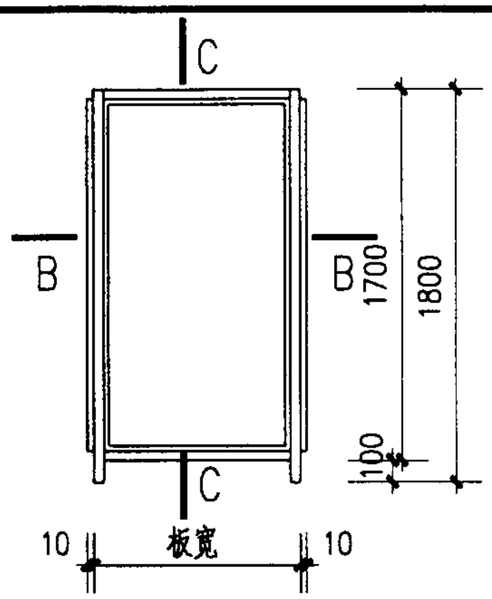

GB12 GB14
GB5~GB7 (中隔板)

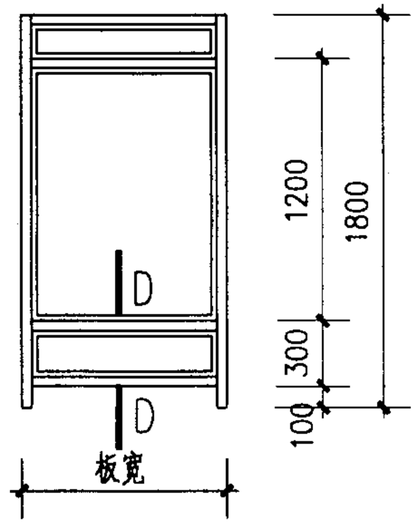

GB10a GB11a

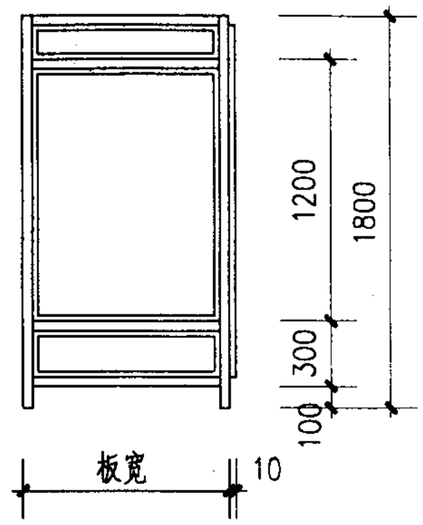

GB9

塑料隔板立面示意图

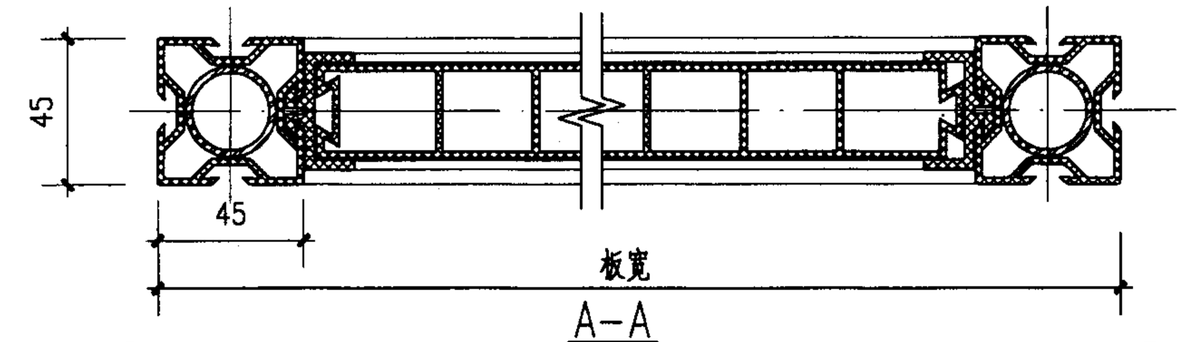

A-A

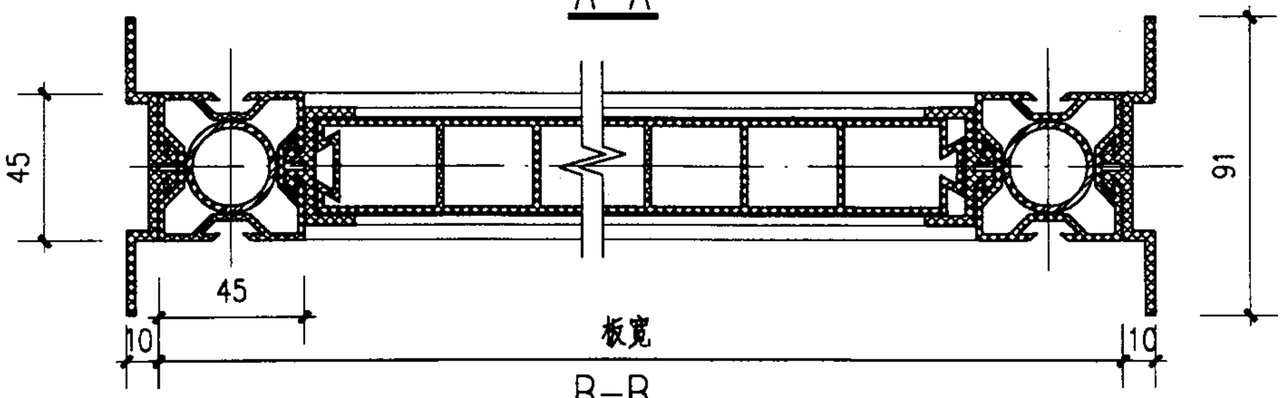

B-B

此横向增强钢管仅用于
GB5~7,GB12~GB15

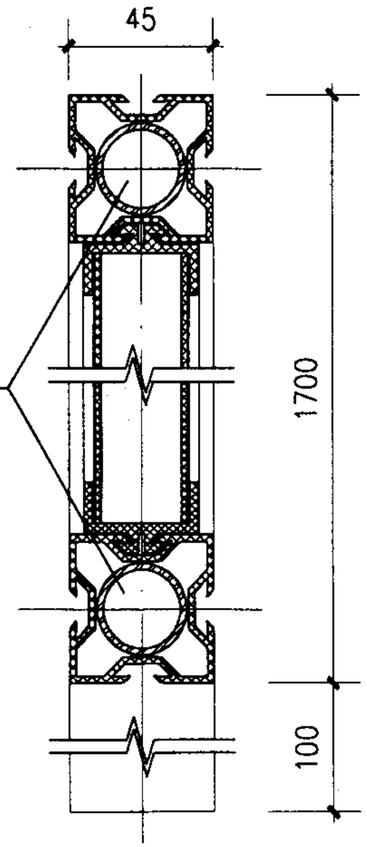

C-C

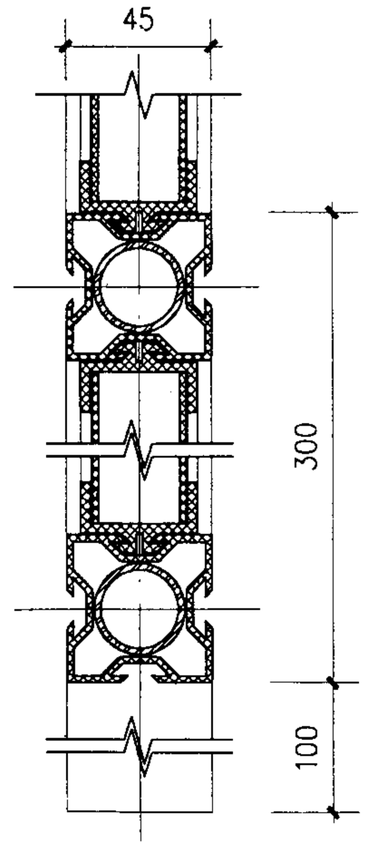

D-D

注：1．塑料隔板的基本构件形状及尺寸，不同的生产厂家各有不同，应以生产厂家的产品为准，各种配件如挂衣钩、门锁、门挡及门把手等由生产厂家配套生产，由设计选用。

2．GB1~GB15为隔板规格，见P39。

塑料隔板详图（一）						图集号	02J915
审核	朱爱明	校对	李魁元	设计	冯[illegible]	页	46

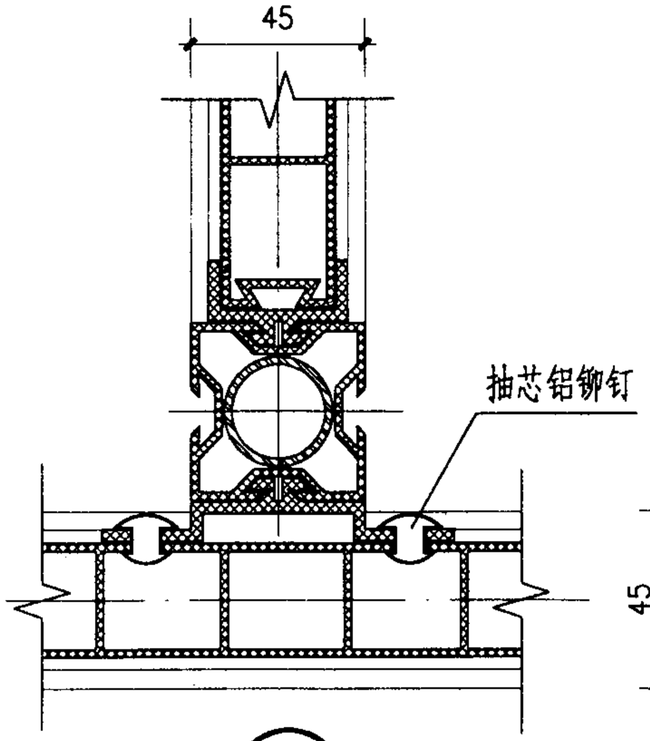

①

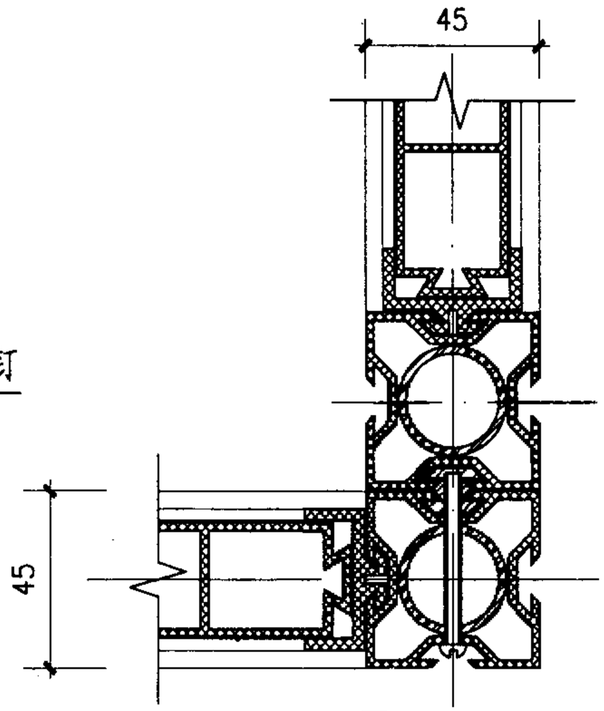

②

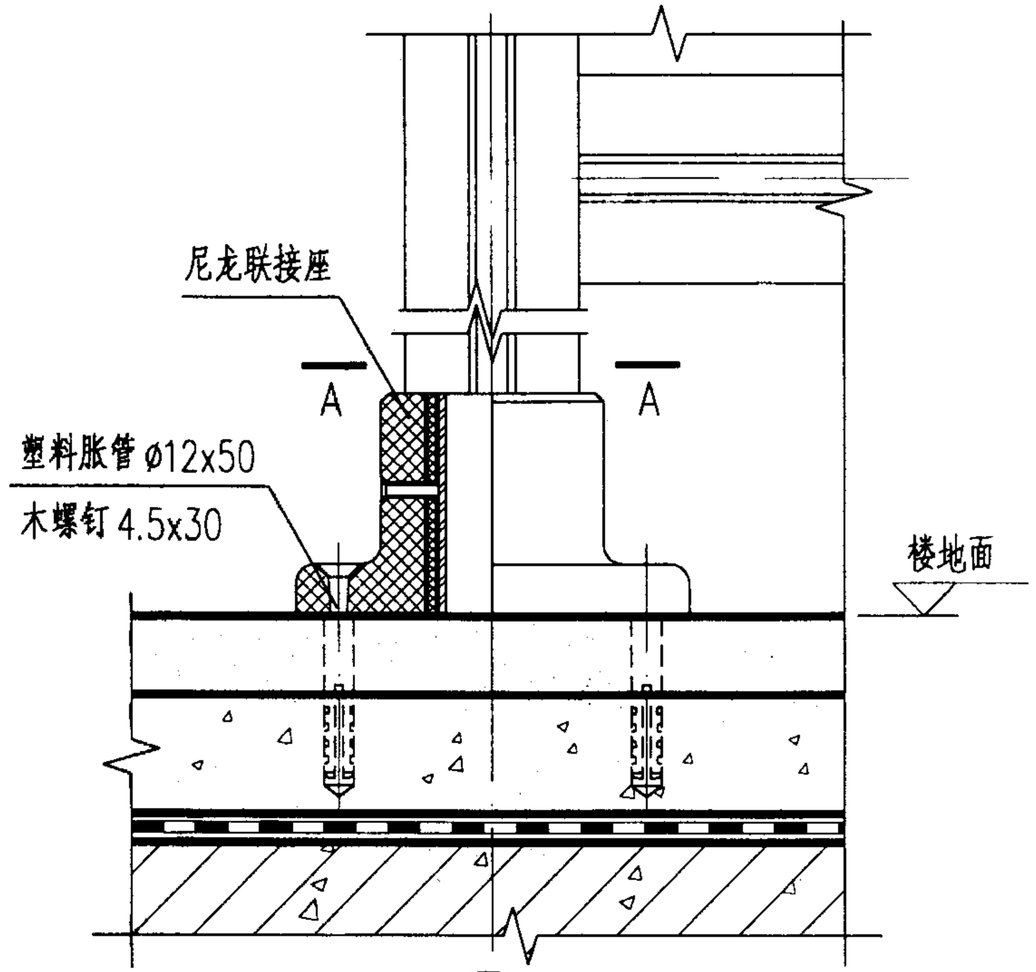

⑤

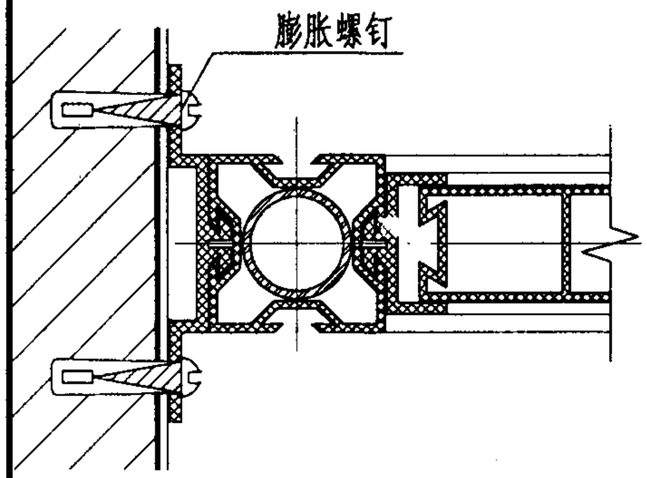

③

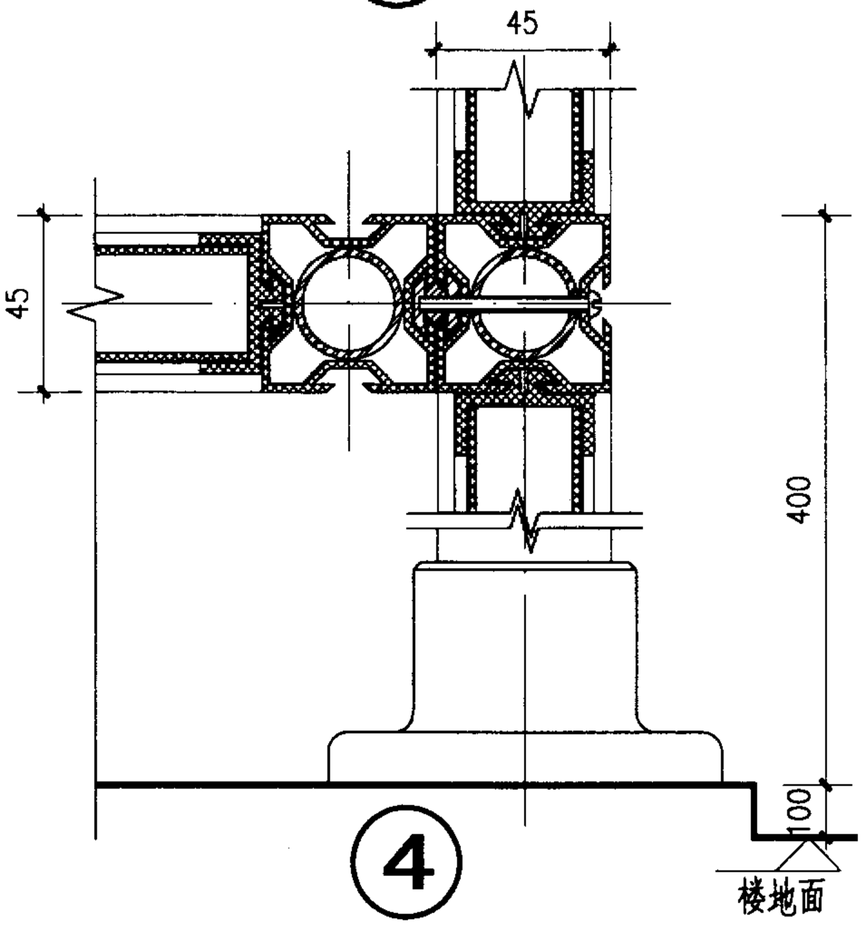

④

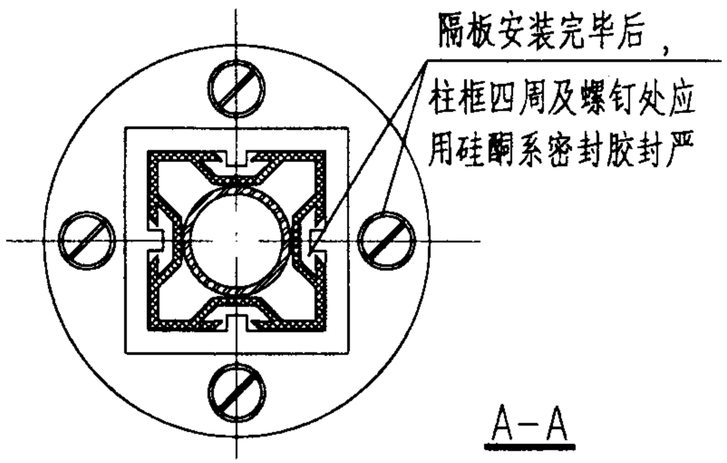

A-A

塑料隔板详图（二）						图集号	02J915
审核	宋爱理	校对	赵敏	设计	冯[illegible]	页	47

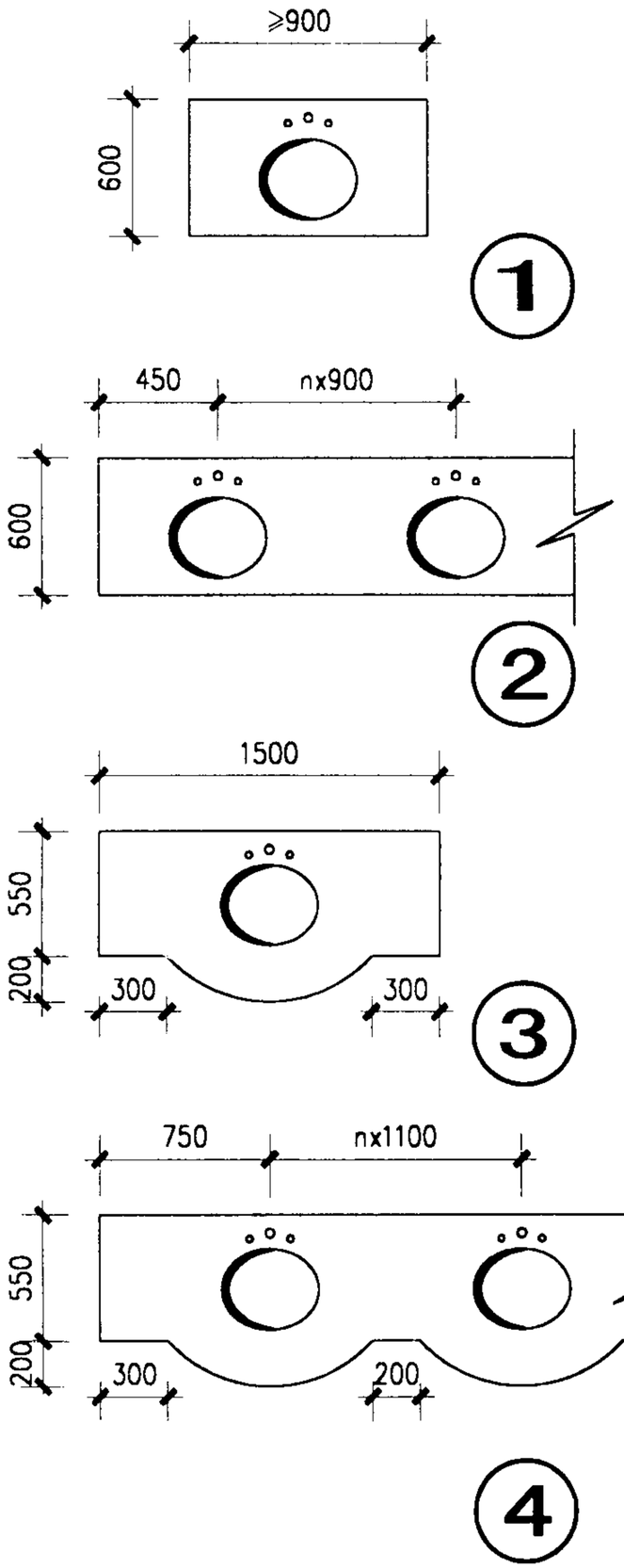

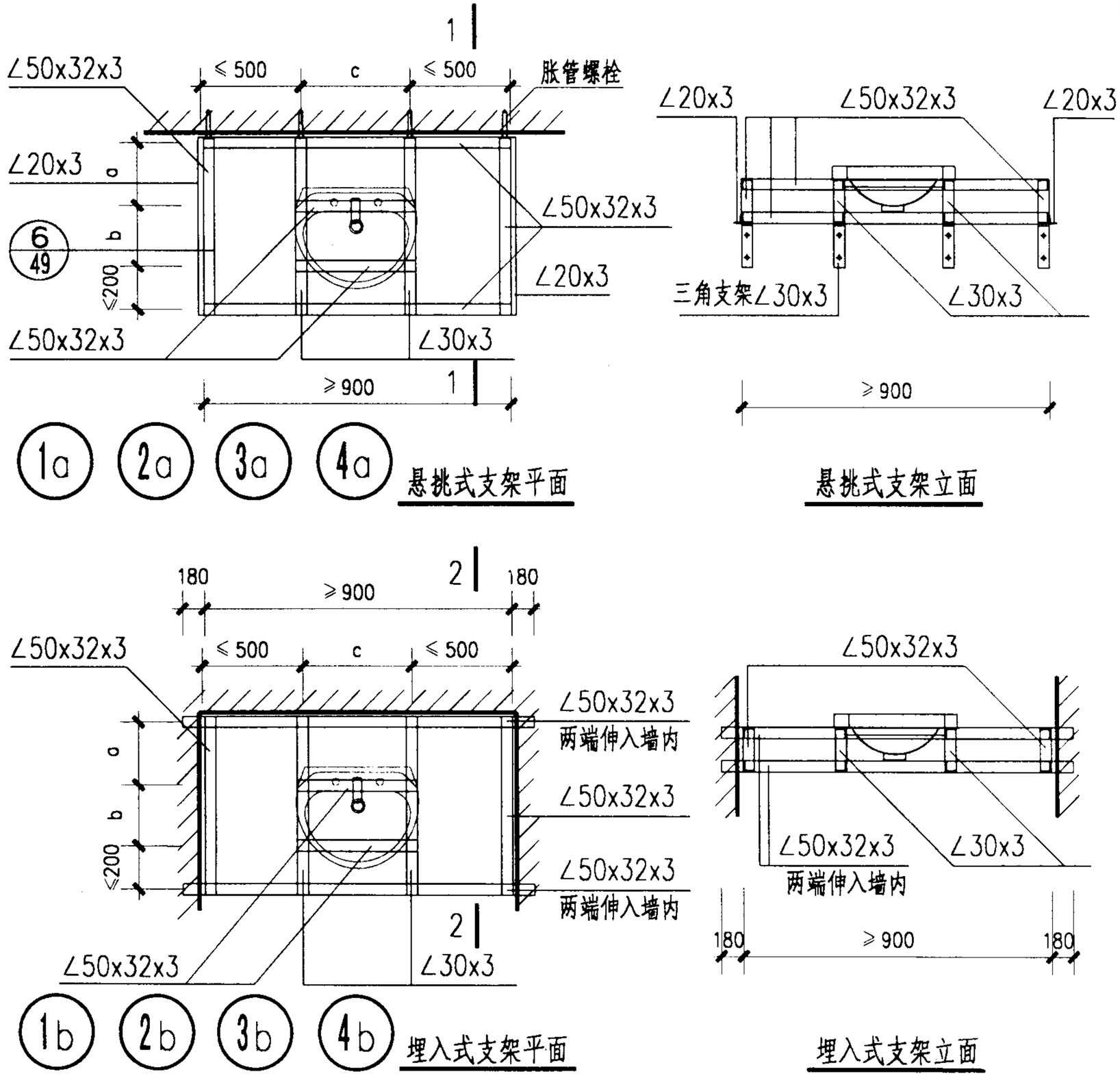

注:

1 a. b. c. 等尺寸根据所定洗面盆大小由项目设计确定。

2 1-1 2-2 剖面见第49页。

化妆台详图(一)						图集号	02J915
审核	朱秀理	校对	马[illegible]	设计	周[illegible]	页	48

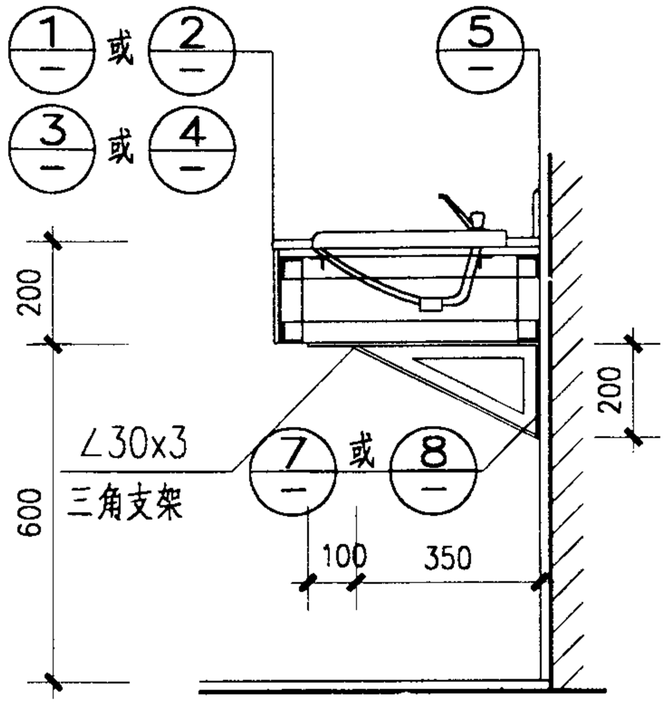

1—1

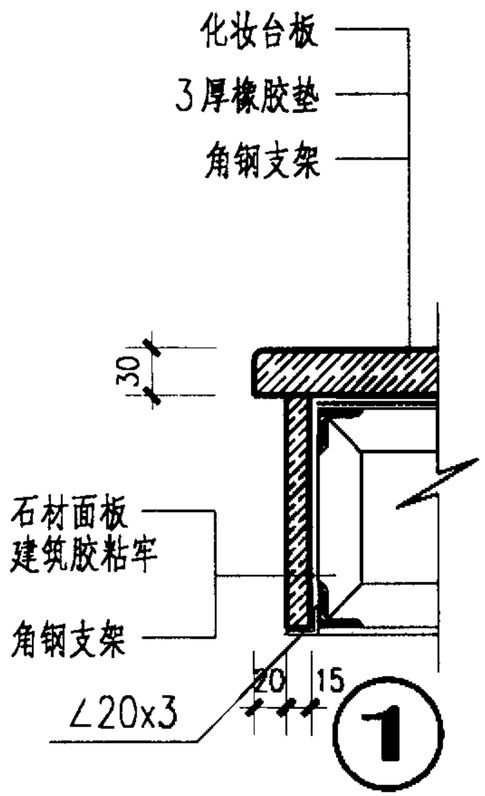

1

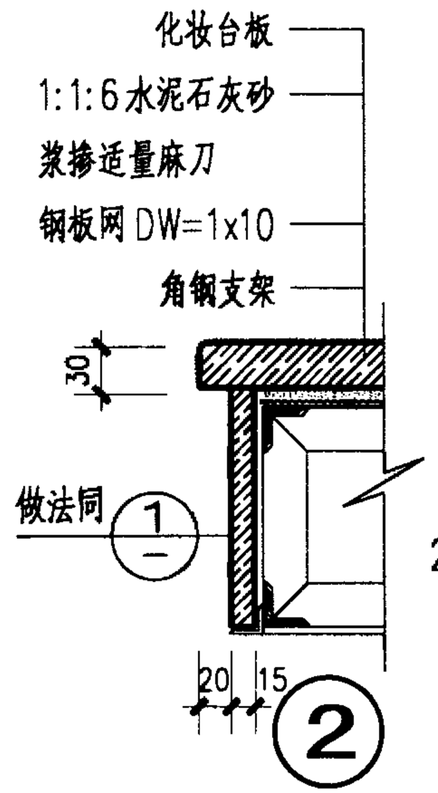

2

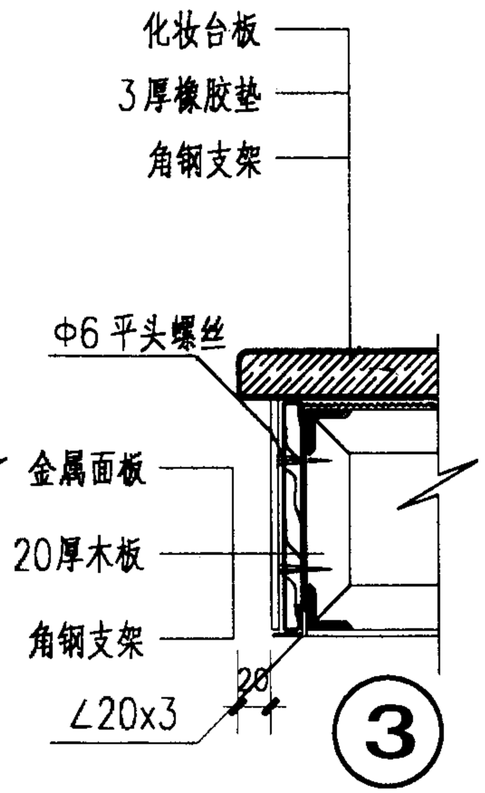

3

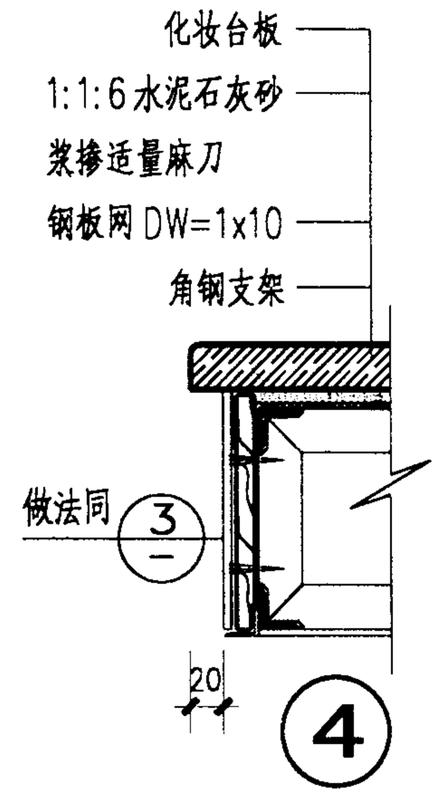

4

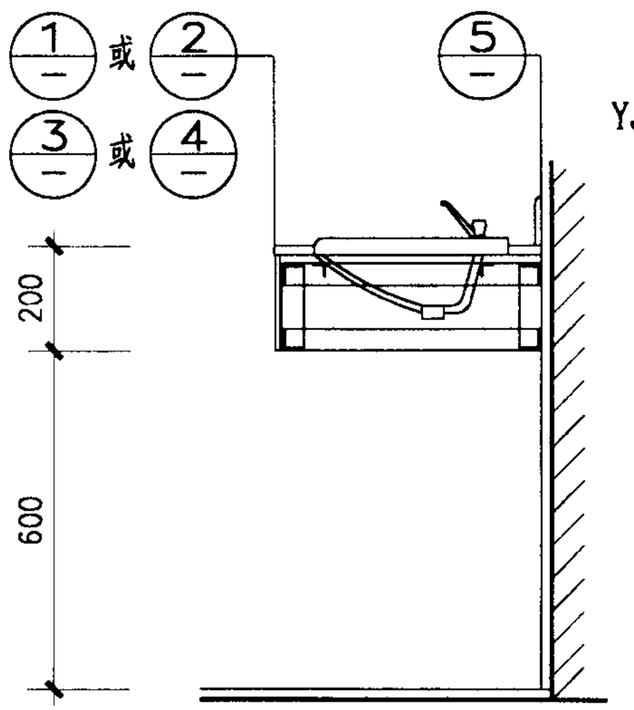

2—2

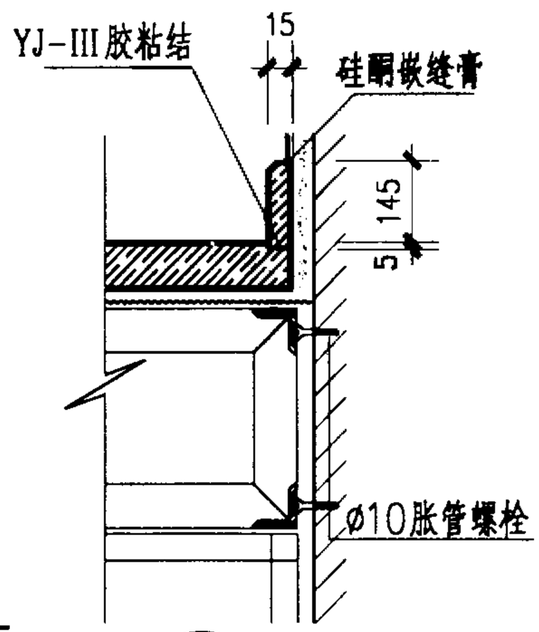

5

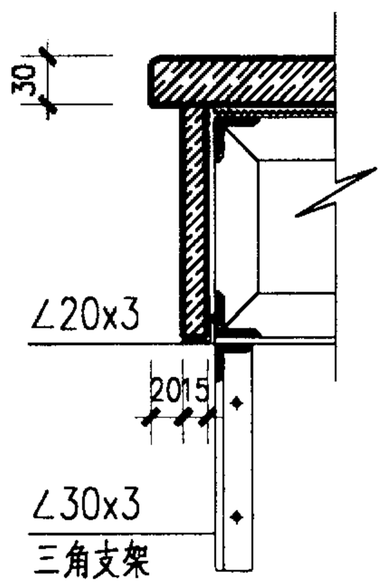

6

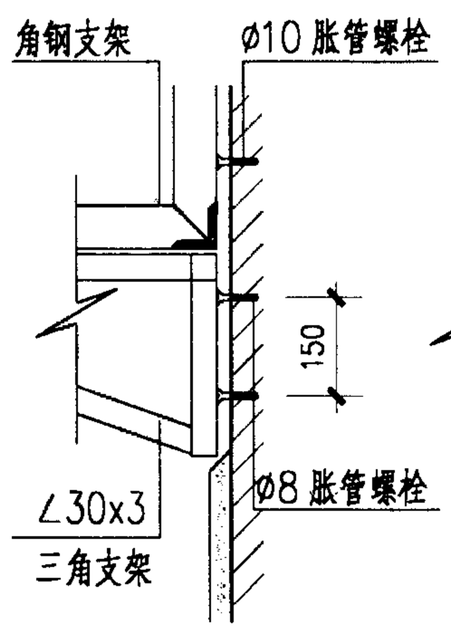

7 用于实体墙

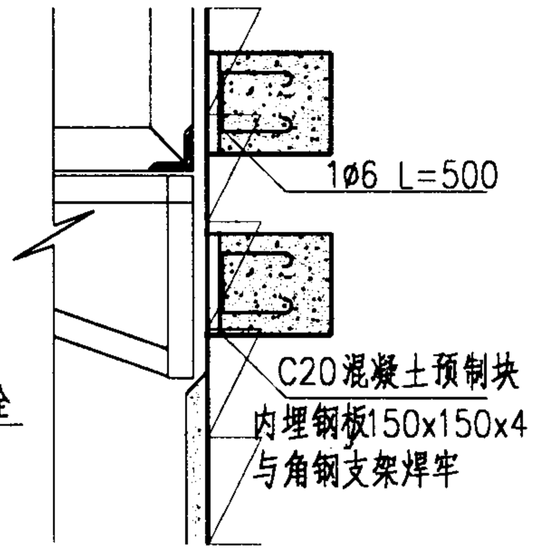

8 用于砌块墙

化妆台详图(二)						图集号	02J915
审核	朱爱理	校对	马[illegible]	设计	闫[illegible]	页	49

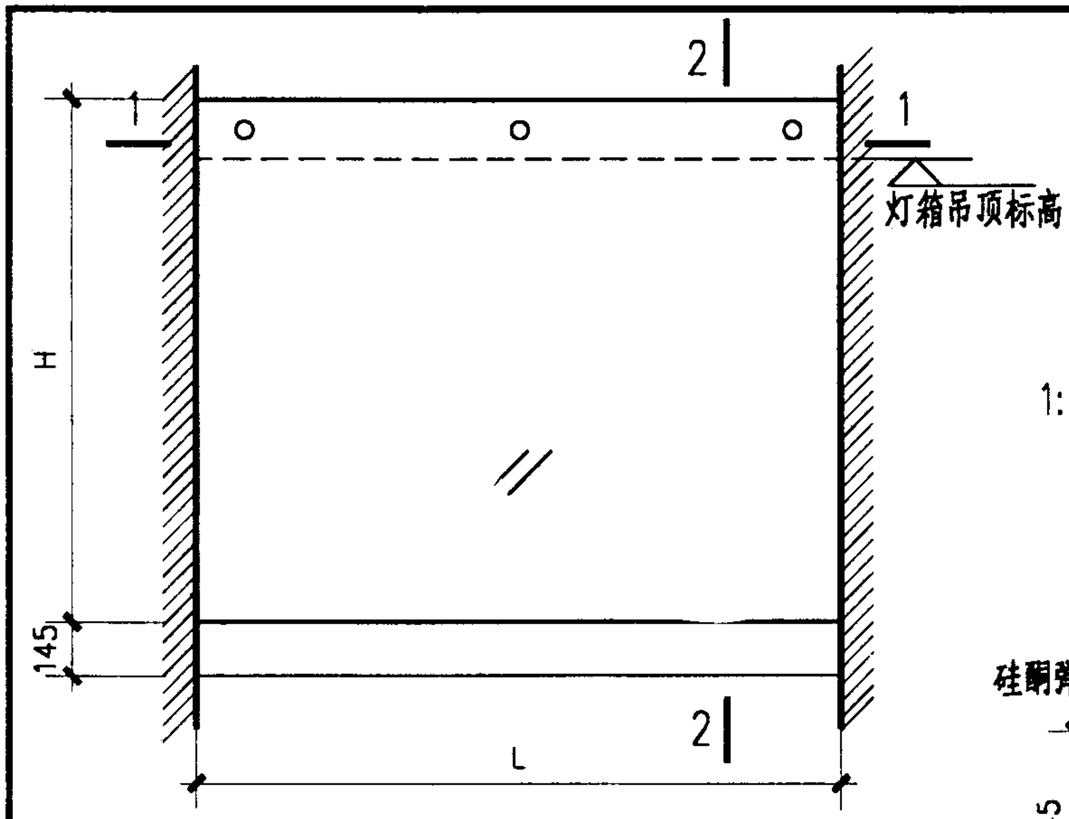

① 立面

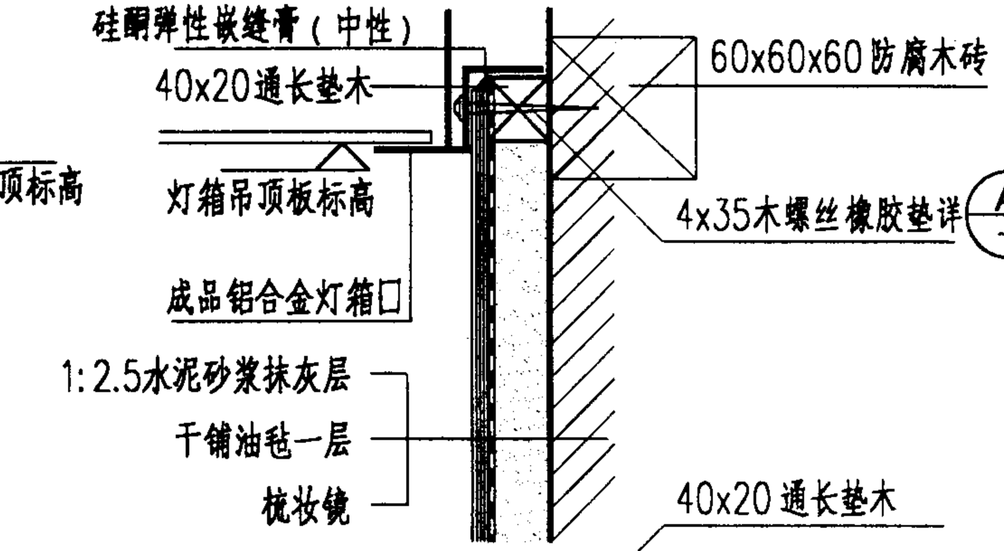

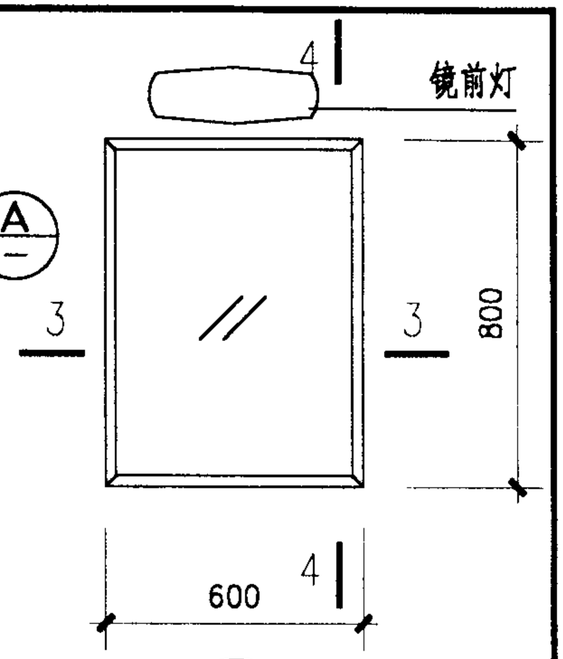

② 立面

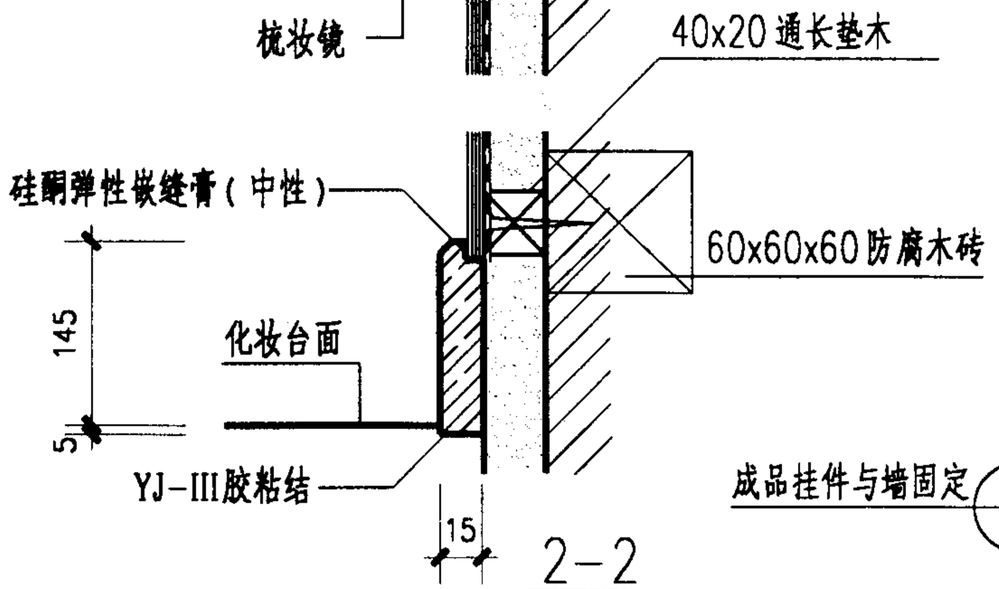

2-2

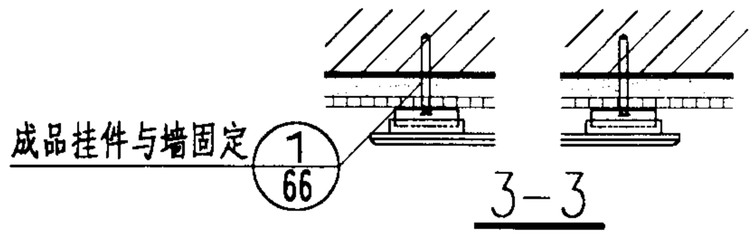

3-3

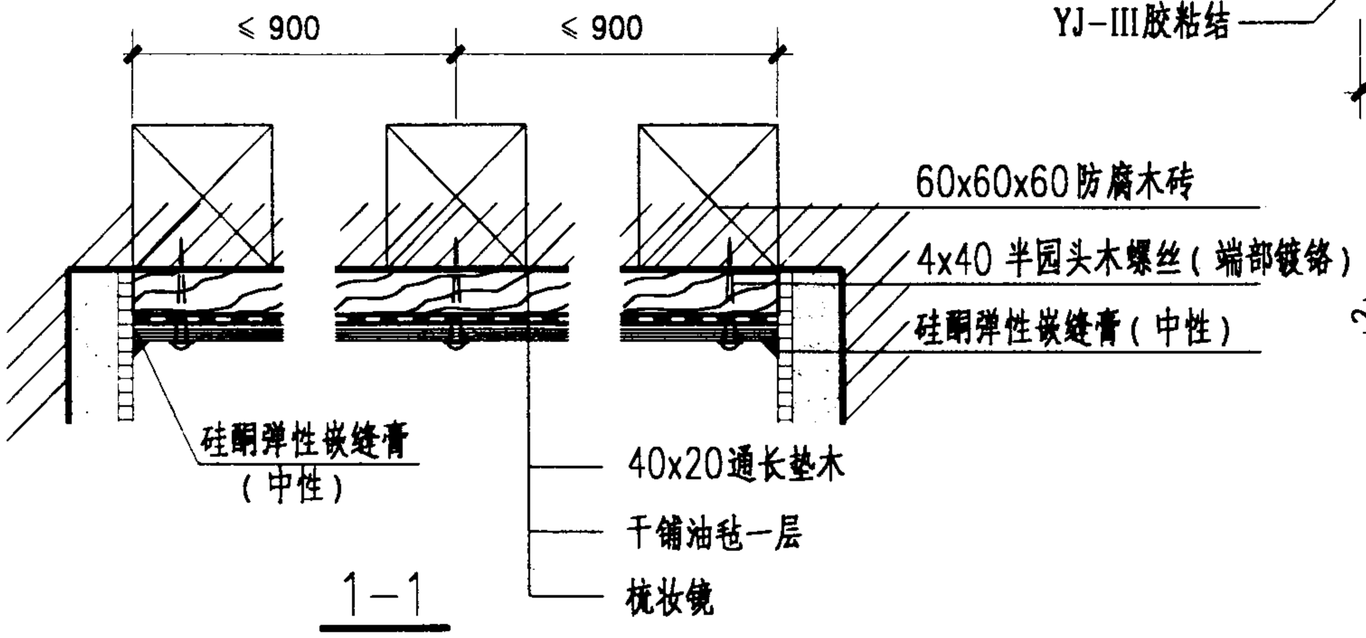

1-1

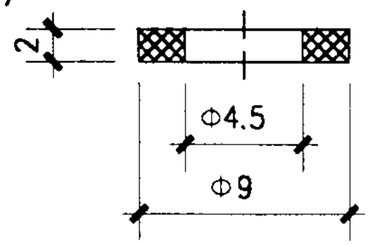

Ⓐ 橡胶垫

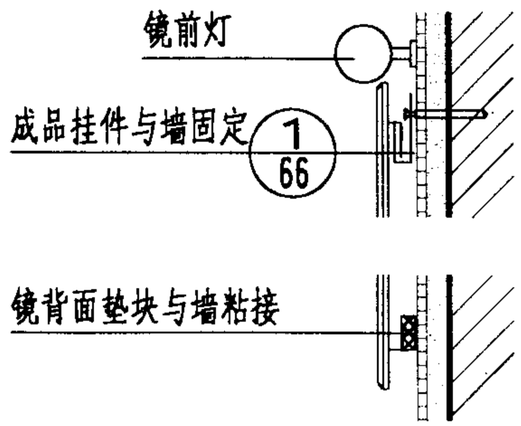

4-4

注：墙面防水做法由项目设计确定。

水泥砂浆基层要求平整干燥清洁。

L H根据厂家成品或按需要由项目设计确定。

固定式梳妆镜详图						图集号	02J915
审核	朱爱理	校对	闫[illegible]	设计	闫牧荣	页	50